ちきゅうにやさしい

再生材料を使用 70%以上
再生プラスチック

エコマーク認定番号
第06131034号

It would be everywhere,

PLAWOOD

自然と人をつなぐ・・・プラウッドシリーズ

価格・積算表
（税抜価格表示）
2025

リスプラウッド専用サイト

http://www.risu-kogyo.co.jp/plawood/

リス興業株式会社

INDEX

階　　段
部　材　表 …… 3
二連木階段 …… 4～9
一本丸太階段 …… 10
手　　摺 …… 11

ロープ柵 …… 12

チェーン柵 …… 13

外柵(支柱φ130シリーズ)
支柱間隔／1.5mスパン
一段柵 …… 14
二段柵／横木ピッチ350㎜タイプ …… 15
二段柵／横木ピッチ500㎜タイプ …… 16
三段柵／支柱1200㎜タイプ …… 17
三段柵／支柱1700㎜タイプ …… 18

支柱間隔／2.0mスパン
一段柵 …… 19
二段柵／横木ピッチ350㎜タイプ …… 20
二段柵／横木ピッチ500㎜タイプ …… 21
三段柵／支柱1200㎜タイプ …… 22
三段柵／支柱1700㎜タイプ …… 23

外柵(支柱φ150シリーズ)
支柱間隔／1.5mスパン
二段柵／支柱1200㎜タイプ …… 24
二段柵／支柱1500㎜タイプ …… 25
三段柵／支柱1500㎜タイプ …… 26
三段柵／支柱1800㎜タイプ …… 27

支柱間隔／2.0mスパン
二段柵／支柱1200㎜タイプ …… 28
二段柵／支柱1500㎜タイプ …… 29
三段柵／支柱1500㎜タイプ …… 30
三段柵／支柱1800㎜タイプ …… 31

縦格子柵
支柱φ130／支柱間隔1.5mスパン …… 32
支柱φ130／支柱間隔2.0mスパン …… 33

外柵(フロントビームシリーズ)
支柱φ100フロントビーム柵
一段柵・二段柵 …… 34
三段柵・縦格子柵 …… 35

支柱φ100フロントビーム柵(土中式)
一段柵・二段柵 …… 36
三段柵・縦格子柵 …… 37

土留め(通常シリーズ)
t50タイプ …… 38
t30タイプ …… 39

土留め(鋼管シリーズ)
二段・三段 …… 40
四段・五段 …… 41

連　　木 …… 42

藤　　棚 …… 43

ベンチ・テーブル
ベンチ …… 44
テーブル …… 45

案　内　板 …… 46～47

管理用階段
3Eステップ・グリーンステップ …… 48
3Eステップ用手摺 …… 49

多目的資材
丸太・杭・板材 …… 50～55

積算にあたっては

積算にあたっては、「国土交通省土木工事積算基準」(以下「積算基準」)をご参照していただき、各地域および各現場の実情に合わせてその数値を補正して下さい。以下に作業名称について「積算基準」を抜粋・付記いたしますのでご参照下さい。

階　　段

作業名称	積算基準	共通単価番号
床掘・埋戻し・残土処理	2－⑥：人力土工(土砂)、⑦(岩石工)	共通B５～７号

※土質区分により作業人工数を計上する。

ロープ・チェーン・連木・外柵

作業名称	積算基準	共通単価番号
床掘・埋戻し・残土処理	2－⑤：小規模土工	共通B８～１６号
砕　　石	3－②：基礎・裏込め砕石工　小型構造物(Ⅰ)(Ⅱ)	共通Ｂ４２号
コンクリート	5－①：コンクリート工　小型構造物(Ⅰ)(Ⅱ) 人力打設	共通B47・48号
型　　枠	5－②：型枠工　小型構造物(Ⅰ)(Ⅱ)	共通Ｂ５２号

階　　段（部材表）

一本丸太（くぬぎタイプ）

〈単位:本〉

品　名	品　番	呼称寸法(mm)	参考重量(kg)	単　価(円)	備　考
一本丸太	PWS1075	φ100×　750	5.3	3,000	片年輪
	PWS1100	φ100×1000	7.0	3,550	
	PWS1120	φ100×1200	8.5	4,150	
	PWS1150	φ100×1500	10.6	5,250	
	PWS1180	φ100×1800	12.7	7,200	
	PWS1515	φ150×1500	23.8	13,500	

※カラー：ブラウン

二　連　木（くぬぎ・丸太タイプ）

〈単位:本〉

品　名	品　番	呼称寸法(mm)	参考重量(kg)	単　価(円)	備　考
二連木	PWD2075	200×　750	9.2	5,200	
	PWD2100	200×1000	12.5	6,900	
	PWD2120	200×1200	12.6	8,000	裏抜き
	PWD2150	200×1500	16.3	9,600	裏抜き
	PWD2200	200×2000	19.8	13,800	裏抜き

※カラー：ブラウン

二　連　木（くぬぎ・踏面付タイプ）

〈単位:本〉

品　名	品　番	呼称寸法(mm)	参考重量(kg)	単　価(円)	備　考
二連木	PWD2075F	200×　750	5.6	5,200	裏抜き
	PWD2100F	200×1000	7.0	6,900	裏抜き
	PWD2120F	200×1200	8.0	8,000	裏抜き
	PWD2150F	200×1500	10.2	9,600	裏抜き
	PWD2200F	200×2000	13.8	13,800	裏抜き

※カラー：ブラウン

止め杭・止め丸太（くぬぎタイプ）

〈単位:本〉

品　名	品　番	呼称寸法(mm)	参考重量(kg)	単　価(円)	備　考
止め杭	PWSK605	φ60×500	1.2	900	
	PWDK607	φ60×700	1.7	1,100	
止め丸太	PWS0850	φ80×500	2.3	1,500	片年輪
	PWS1050	φ100×500	3.5	1,950	片年輪

※カラー：ブラウン
※一本丸太階段は通常「PWSK605」、二連木階段は「PWDK607」を使用しますが、現場の諸条件によって止め丸太をご選定下さい。

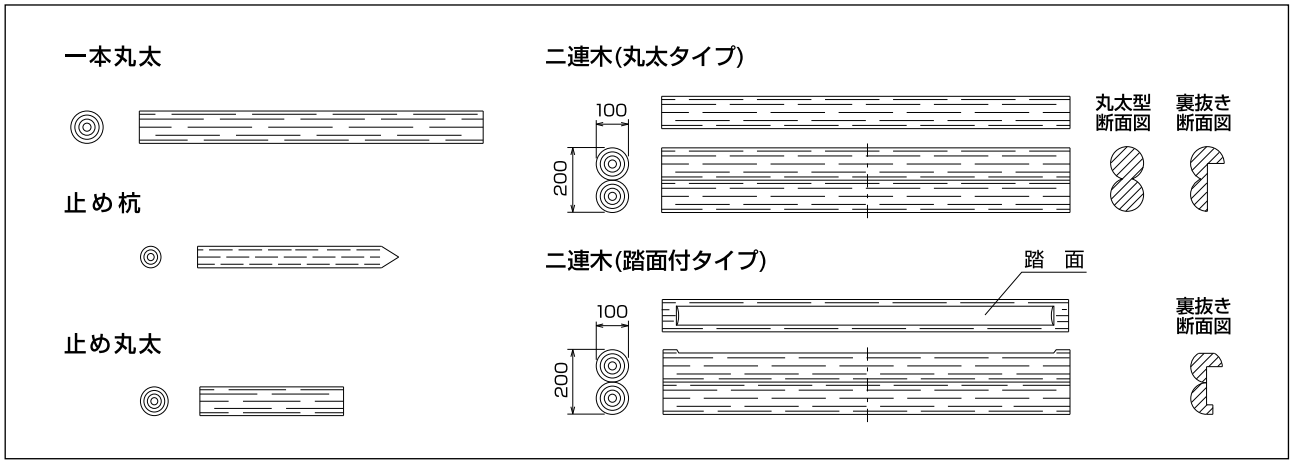

階　　段

二連木階段（くぬぎ・丸太タイプ）

〈単位:段〉

品　名	品　番	呼称寸法(mm)	参考重量(kg)	単　価(円)
二連木階段	PWD2075ST	200×　750／φ60×700(2本)	12.6	7,400
	PWD2100ST	200×1000／φ60×700(2本)	15.9	9,100
	PWD2120ST	200×1200／φ60×700(2本)	16.0	10,200
	PWD2150ST	200×1500／φ60×700(2本)	19.7	11,800
	PWD2200ST	200×2000／φ60×700(3本)	24.9	17,100

※一段当り単価は、「止め杭：PWDK607」を2本含めた単価です。(ただしPWD2200STは、止め杭を3本含めた単価です。)
※PWD2120ST・PWD2150ST・PWD2200STの二連木は裏抜きとなっています。
※カラー：ブラウン

積算表　二連木階段／10段当り

	二連木階段品番		PWD2075ST	PWD2100ST	PWD2120ST	数量・単価	金　額
資材費	一段当り単価		7,400	9,100	10,200	10段	
労務費	床　掘	m³	0.29	0.36	0.42		
	埋戻し	m³	0.17	0.20	0.23		
	残土処理	m³	0.12	0.16	0.19		
	据付手間	人	0.50	0.71	0.72		
						小　計	
						合　計	
						一段当り	

	二連木階段品番		PWD2150ST	PWD2200ST	数量・単価	金　額
資材費	一段当り単価		11,800	17,100	10段	
労務費	床　掘	m³	0.51	0.66		
	埋戻し	m³	0.27	0.35		
	残土処理	m³	0.24	0.31		
	据付手間	人	0.75	0.80		
					小　計	
					合　計	
					一段当り	

※「PWDK607」以外の止め杭・止め丸太をご使用の場合は、一段当り単価の変更が必要です。

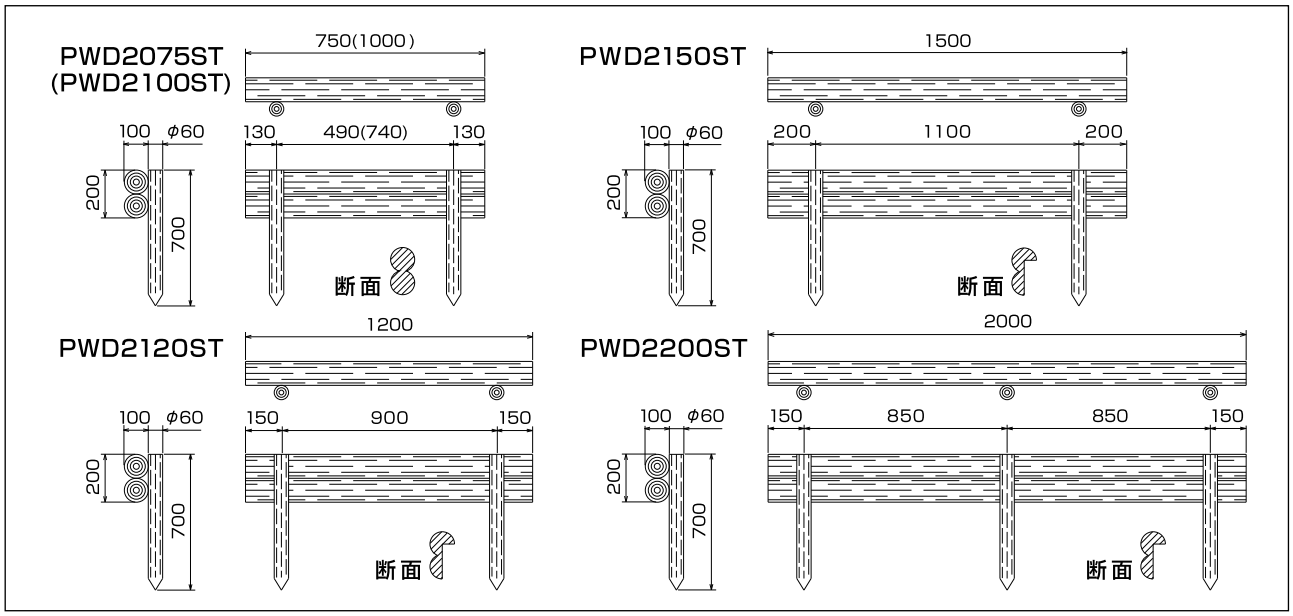

階　　段

二連木階段（くぬぎ・踏面付タイプ）

〈単位:段〉

品　名	品　番	呼称寸法(mm)	参考重量(kg)	単　価(円)
二連木階段	PWD2075FST	200×　750／φ60×700(2本)	9.0	7,400
	PWD2100FST	200×1000／φ60×700(2本)	10.4	9,100
	PWD2120FST	200×1200／φ60×700(2本)	11.4	10,200
	PWD2150FST	200×1500／φ60×700(2本)	13.6	11,800
	PWD2200FST	200×2000／φ60×700(3本)	18.9	17,100

※一段当り単価は、「止め杭:PWDK607」を2本含めた単価です。(ただしPWD2200FSTは、止め杭を3本含めた単価です。)
※上記踏面付タイプの二連木は全て裏抜きとなっています。
※カラー：ブラウン

積算表　二連木階段／10段当り

	二連木階段品番		PWD2075FST	PWD2100FST	PWD2120FST	数量・単価	金　額
資材費	一段当り単価		7,400	9,100	10,200	10段	
労務費	床　掘	m³	0.29	0.36	0.42		
	埋戻し	m³	0.17	0.20	0.23		
	残土処理	m³	0.12	0.16	0.19		
	据付手間	人	0.48	0.69	0.70		
						小　計	
						合　計	
						一段当り	

	二連木階段品番		PWD2150FST	PWD2200FST	数量・単価	金　額
資材費	一段当り単価		11,800	17,100	10段	
労務費	床　掘	m³	0.51	0.66		
	埋戻し	m³	0.27	0.35		
	残土処理	m³	0.24	0.31		
	据付手間	人	0.73	0.78		
					小　計	
					合　計	
					一段当り	

※「PWDK607」以外の止め杭・止め丸太をご使用の場合は、一段当り単価の変更が必要です。

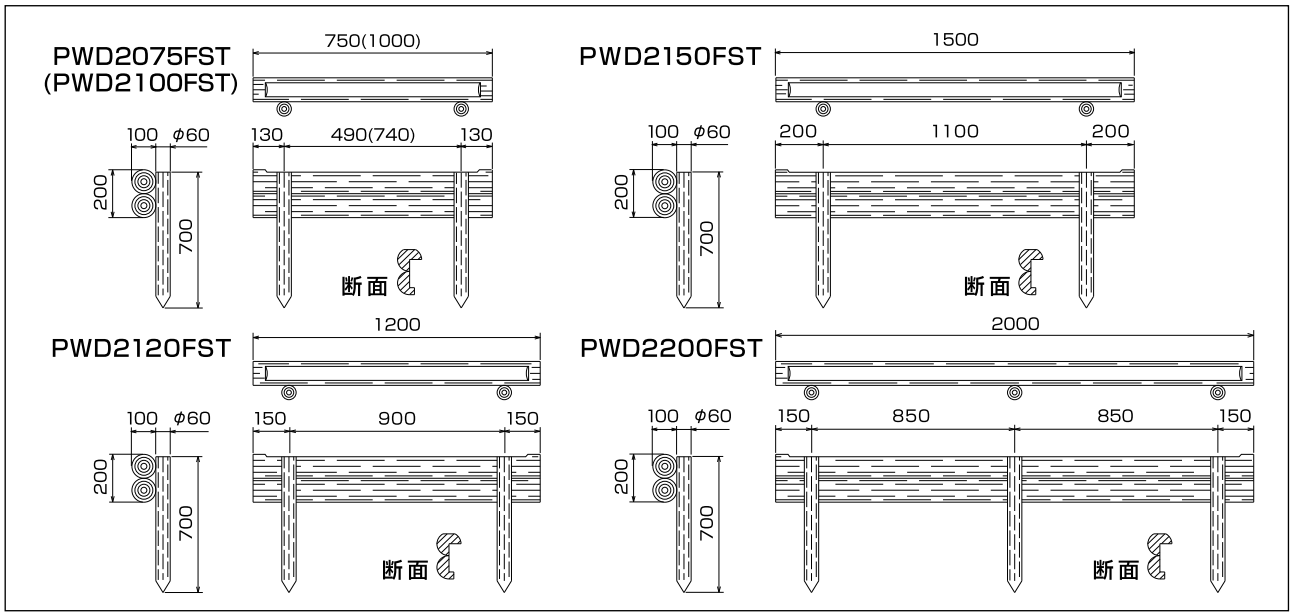

階　　段

二連木階段（くぬぎ・丸太タイプ）　溶融亜鉛メッキボルトセット

〈単位:段〉

品　名	品　番	呼称寸法(mm)	参考重量(kg)	単　価(円)
二連木階段	PWD2075STB	200×　750／φ60×700(2本)／ボルトナット(2セット)	12.8	9,000
	PWD2100STB	200×1000／φ60×700(2本)／ボルトナット(2セット)	16.1	10,700
	PWD2120STB	200×1200／φ60×700(2本)／ボルトナット(2セット)	16.2	11,800
	PWD2150STB	200×1500／φ60×700(2本)／ボルトナット(2セット)	19.9	13,400
	PWD2200STB	200×2000／φ60×700(3本)／ボルトナット(3セット)	25.2	19,500

※一段当り単価は、「止め杭：PWDK607」を2本、「溶融亜鉛メッキボルト」を2セット含めた単価です。
（ただしPWD2200STBは、止め杭を3本、ボルトを3セット含めた単価です。）
※PWD2120STB・PWD2150STB・PWD2200STBの二連木は裏抜きとなっています。
※カラー：ブラウン

積算表　二連木階段／10段当り

	二連木階段品番		PWD2075STB	PWD2100STB	PWD2120STB	数量･単価	金　額
資材費	一段当り単価		9,000	10,700	11,800	10段	
労務費	床　掘	m³	0.29	0.36	0.42		
	埋戻し	m³	0.17	0.20	0.23		
	残土処理	m³	0.12	0.16	0.19		
	据付手間	人	0.69	0.90	0.91		
						小　計	
						合　計	
						一段当り	

	二連木階段品番		PWD2150STB	PWD2200STB	数量･単価	金　額
資材費	一段当り単価		13,400	19,500	10段	
労務費	床　掘	m³	0.51	0.66		
	埋戻し	m³	0.27	0.35		
	残土処理	m³	0.24	0.31		
	据付手間	人	0.94	0.98		
					小　計	
					合　計	
					一段当り	

※「PWDK607」以外の止め杭･止め丸太をご使用の場合は、一段当り単価の変更が必要です。

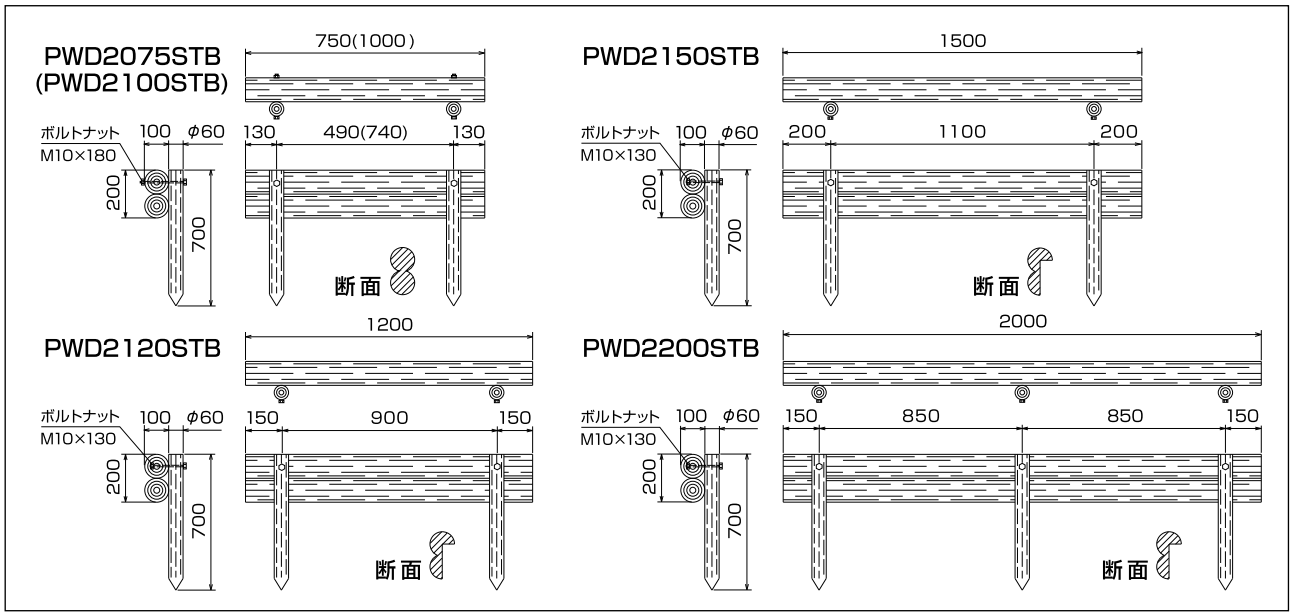

階　　段

二連木階段（くぬぎ・丸太タイプ）　SUSボルトセット

〈単位:段〉

品　名	品　番	呼称寸法(mm)	参考重量(kg)	単　価(円)
二連木階段	PWD2075STS	200×　750／φ60×700(2本)／ボルトナット(2セット)	12.8	9,800
	PWD2100STS	200×1000／φ60×700(2本)／ボルトナット(2セット)	16.1	11,500
	PWD2120STS	200×1200／φ60×700(2本)／ボルトナット(2セット)	16.2	12,600
	PWD2150STS	200×1500／φ60×700(2本)／ボルトナット(2セット)	19.9	14,200
	PWD2200STS	200×2000／φ60×700(3本)／ボルトナット(3セット)	25.2	20,700

※一段当り単価は、「止め杭：PWDK607」を2本、「SUSボルト」を2セット含めた単価です。
（ただしPWD2200STSは、止め杭を3本、ボルトを3セット含めた単価です。）
※PWD2120STS・PWD2150STS・PWD2200STSの二連木は裏抜きとなっています。
※カラー：ブラウン

積算表　二連木階段／10段当り

	二連木階段品番		PWD2075STS	PWD2100STS	PWD2120STS	数量･単価	金　額
資材費	一段当り単価		9,800	11,500	12,600	10段	
労務費	床　掘	m³	0.29	0.36	0.42		
	埋戻し	m³	0.17	0.20	0.23		
	残土処理	m³	0.12	0.16	0.19		
	据付手間	人	0.69	0.90	0.91		
						小　計	
						合　計	
						一段当り	

	二連木階段品番		PWD2150STS	PWD2200STS	数量･単価	金　額
資材費	一段当り単価		14,200	20,700	10段	
労務費	床　掘	m³	0.51	0.66		
	埋戻し	m³	0.27	0.35		
	残土処理	m³	0.24	0.31		
	据付手間	人	0.94	0.98		
					小　計	
					合　計	
					一段当り	

※「PWDK607」以外の止め杭･止め丸太をご使用の場合は、一段当り単価の変更が必要です。

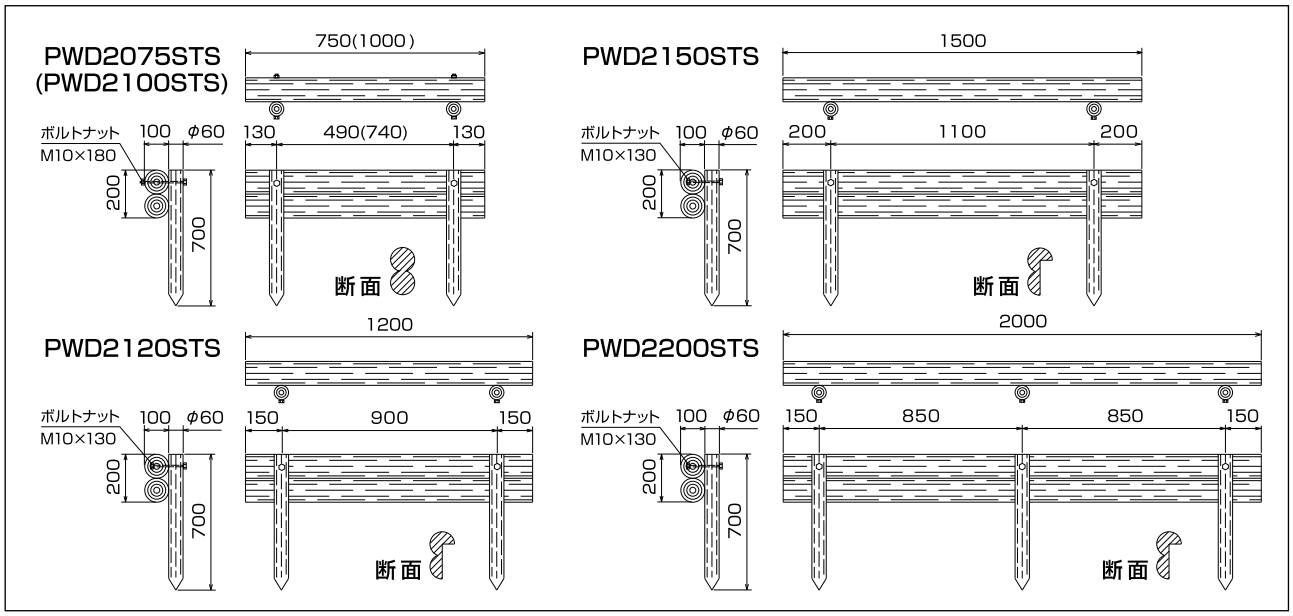

階　　段

二連木階段（くぬぎ・踏面付タイプ）　溶融亜鉛メッキボルトセット

〈単位:段〉

品　名	品　番	呼称寸法(mm)	参考重量(kg)	単　価(円)
二連木階段	PWD2075FSTB	200×　750／φ60×700(2本)／ボルトナット(2セット)	9.2	9,000
	PWD2100FSTB	200×1000／φ60×700(2本)／ボルトナット(2セット)	10.6	10,700
	PWD2120FSTB	200×1200／φ60×700(2本)／ボルトナット(2セット)	11.6	11,800
	PWD2150FSTB	200×1500／φ60×700(2本)／ボルトナット(2セット)	13.8	13,400
	PWD2200FSTB	200×2000／φ60×700(3本)／ボルトナット(3セット)	19.2	19,500

※一段当り単価は、「止め杭：PWDK607」を2本、「溶融亜鉛メッキボルト」を2セット含めた単価です。
（ただしPWD2200FSTBは、止め杭を3本、ボルトを3セット含めた単価です。）
※上記踏面付タイプの二連木は全て裏抜きとなっています。
※カラー：ブラウン

積算表　二連木階段／10段当り

	二連木階段品番		PWD2075FSTB	PWD2100FSTB	PWD2120FSTB	数量・単価	金　額
資材費	一段当り単価		9,000	10,700	11,800	10段	
労務費	床　掘	m³	0.29	0.36	0.42		
	埋戻し	m³	0.17	0.20	0.23		
	残土処理	m³	0.12	0.16	0.19		
	据付手間	人	0.67	0.88	0.89		
						小　計	
						合　計	
						一段当り	

	二連木階段品番		PWD2150FSTB	PWD2200FSTB	数量・単価	金　額
資材費	一段当り単価		13,400	19,500	10段	
労務費	床　掘	m³	0.51	0.66		
	埋戻し	m³	0.27	0.35		
	残土処理	m³	0.24	0.31		
	据付手間	人	0.92	0.96		
					小　計	
					合　計	
					一段当り	

※「PWDK607」以外の止め杭・止め丸太をご使用の場合は、一段当り単価の変更が必要です。

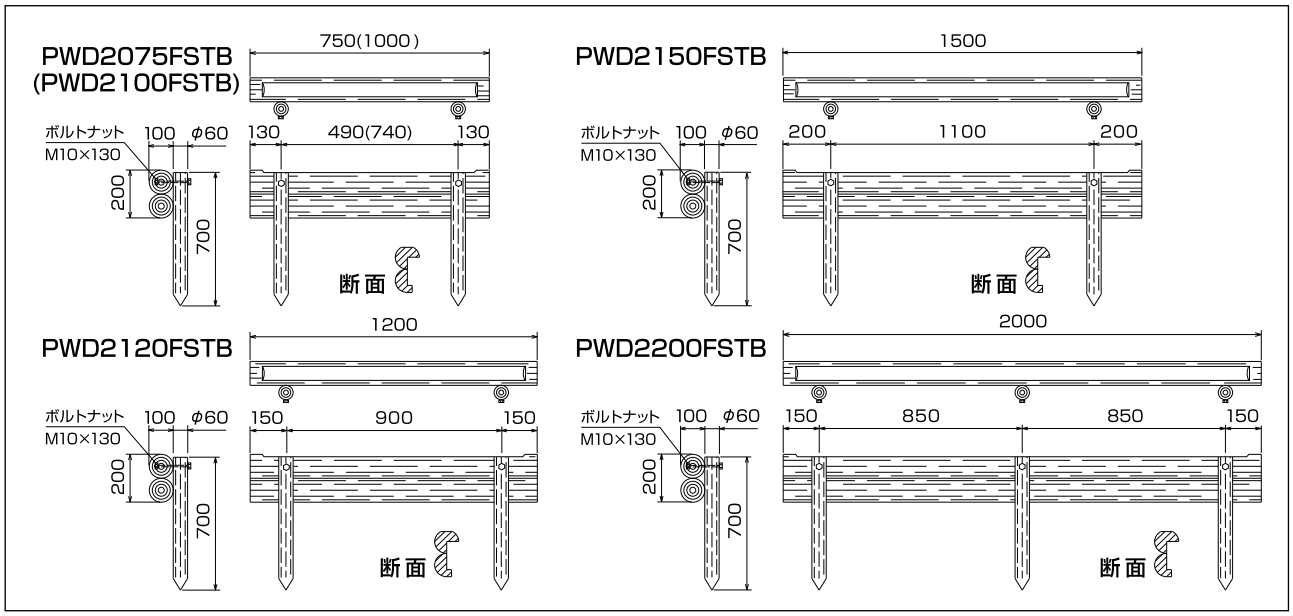

階　　段

二連木階段（くぬぎ・踏面付タイプ）　SUSボルトセット

〈単位:段〉

品　名	品　番	呼称寸法(mm)	参考重量(kg)	単　価(円)
二連木階段	PWD2075FSTS	200×　750／φ60×700(2本)／ボルトナット(2セット)	9.2	9,800
	PWD2100FSTS	200×1000／φ60×700(2本)／ボルトナット(2セット)	10.6	11,500
	PWD2120FSTS	200×1200／φ60×700(2本)／ボルトナット(2セット)	11.6	12,600
	PWD2150FSTS	200×1500／φ60×700(2本)／ボルトナット(2セット)	13.8	14,200
	PWD2200FSTS	200×2000／φ60×700(3本)／ボルトナット(3セット)	19.2	20,700

※一段当り単価は、「止め杭：PWDK607」を2本、「SUSボルト」を2セット含めた単価です。
（ただしPWD2200FSTSは、止め杭を3本、ボルトを3セット含めた単価です。）
※上記踏面付タイプの二連木は全て裏抜きとなっています。
※カラー：ブラウン

積算表　二連木階段／10段当り

	二連木階段品番		PWD2075FSTS	PWD2100FSTS	PWD2120FSTS	数量・単価	金　額
資材費	一段当り単価		9,800	11,500	12,600	10段	
労務費	床　掘	m³	0.29	0.36	0.42		
	埋戻し	m³	0.17	0.20	0.23		
	残土処理	m³	0.12	0.16	0.19		
	据付手間	人	0.67	0.88	0.89		
						小　計	
						合　計	
						一段当り	

	二連木階段品番		PWD2150FSTS	PWD2200FSTS	数量・単価	金　額
資材費	一段当り単価		14,200	20,700	10段	
労務費	床　掘	m³	0.51	0.66		
	埋戻し	m³	0.27	0.35		
	残土処理	m³	0.24	0.31		
	据付手間	人	0.92	0.96		
					小　計	
					合　計	
					一段当り	

※「PWDK607」以外の止め杭・止め丸太をご使用の場合は、一段当り単価の変更が必要です。

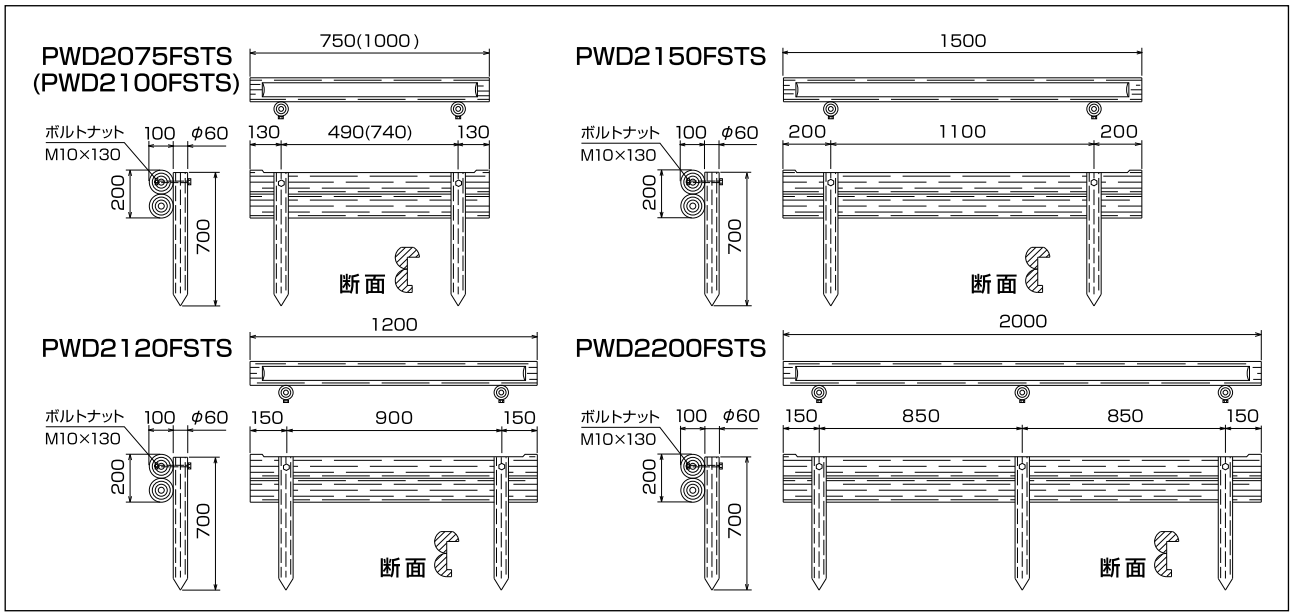

階　　段

一本丸太階段（くぬぎタイプ）

〈単位:段〉

品　名	品　番	呼称寸法(mm)	参考重量(kg)	単　価(円)
一本丸太階段	PWS1075ST	φ100× 750／φ60×500(2本)	7.7	4,800
	PWS1100ST	φ100×1000／φ60×500(2本)	9.4	5,350
	PWS1120ST	φ100×1200／φ60×500(2本)	10.9	5,950
	PWS1150ST	φ100×1500／φ60×500(2本)	13.0	7,050
	PWS1180ST	φ100×1800／φ60×500(3本)	16.3	9,900
	PWS1515ST	φ150×1500／φ60×500(2本)	26.2	15,300

※一段当り単価は、「止め杭：PWSK605」を2本含めた単価です。(ただしPWS1180STは、止め杭を3本含めた単価です。)
※カラー：ブラウン

積算表　一本丸太階段／10段当り

	一本丸太階段品番		PWS1075ST	PWS1100ST	PWS1120ST	数量･単価	金　額
資材費	一段当り単価		4,800	5,350	5,950	10段	
労務費	床　掘	m³	0.14	0.18	0.21		
	埋戻し	m³	0.08	0.10	0.12		
	残土処理	m³	0.06	0.08	0.09		
	据付手間	人	0.35	0.40	0.42		
						小　計	
						合　計	
						一段当り	

	一本丸太階段品番		PWS1150ST	PWS1180ST	PWS1515ST	数量･単価	金　額
資材費	一段当り単価		7,050	9,900	15,300	10段	
労務費	床　掘	m³	0.26	0.30	0.45		
	埋戻し	m³	0.14	0.16	0.18		
	残土処理	m³	0.12	0.14	0.27		
	据付手間	人	0.50	0.55	0.59		
						小　計	
						合　計	
						一段当り	

※「PWSK605」以外の止め杭・止め丸太をご使用の場合は、一段当り単価の変更が必要です。

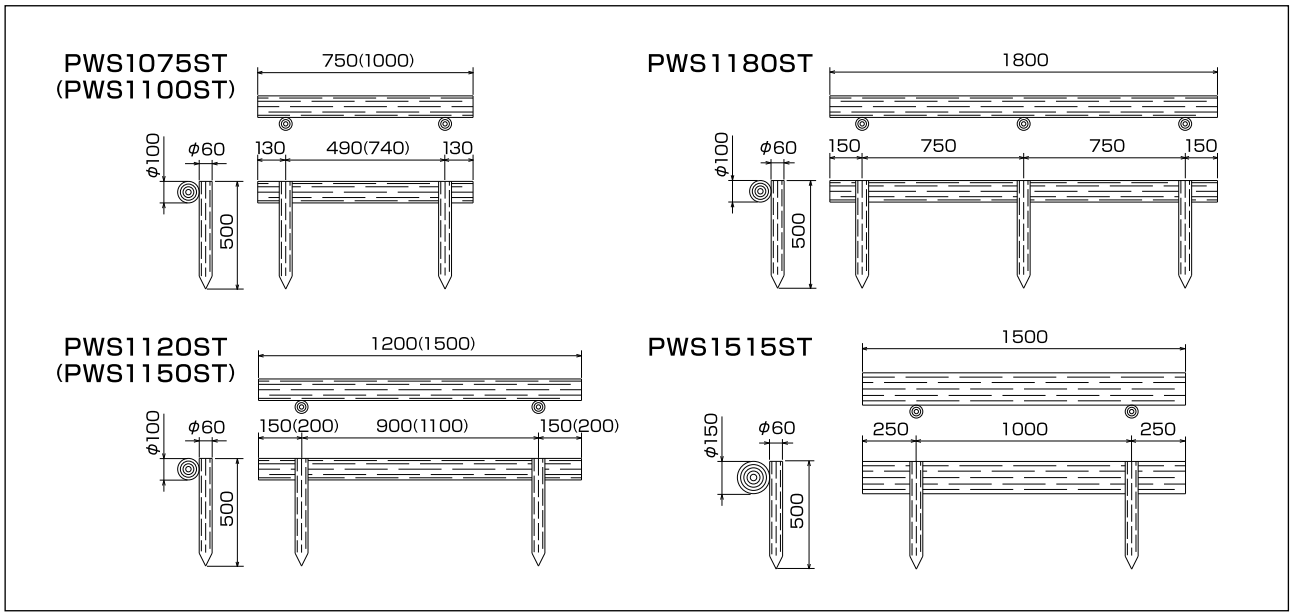

手　　摺（階段用）

手摺資材

〈単位:本、個〉

品　名	品　番	呼称寸法(mm)	参考重量(kg)	単　価(円)	備　考
支　柱	PWG1F6018	φ60×1800	7.2	11,000	
横　木	PWGFY6020	φ60×1970	7.9	8,300	
端　末	PWGFT6003	φ60×　120	0.2	1,300	
標準ジョイント	PWGFL7016	φ70×　160	1.6	3,600	
自在ジョイント	PWGFS7009	W70×　90	0.8	4,800	

※コーナー及び勾配変化の部分には自在ジョイントをご使用ください。
※カラー：ブラウン

積算表	階段用手摺　／　10.0m(2.0mスパン×5)当り

	品　名	単位	数量	単　価	金　額
資材費	支　柱	本	6	11,000	66,000
	横　木	本	5	8,300	41,500
	端　末	本	2	1,300	2,600
	標準ジョイント	個	6	3,600	21,600
			小　計		131,700

労務費	項　目	単位	数量	単　価	金　額
	据付手間	人	0.7		

標準断面図
（二連木階段仕様）

通常の階段手摺としての設計が可能で
基礎工事せずに地面に打ちつける
だけで設置できます。

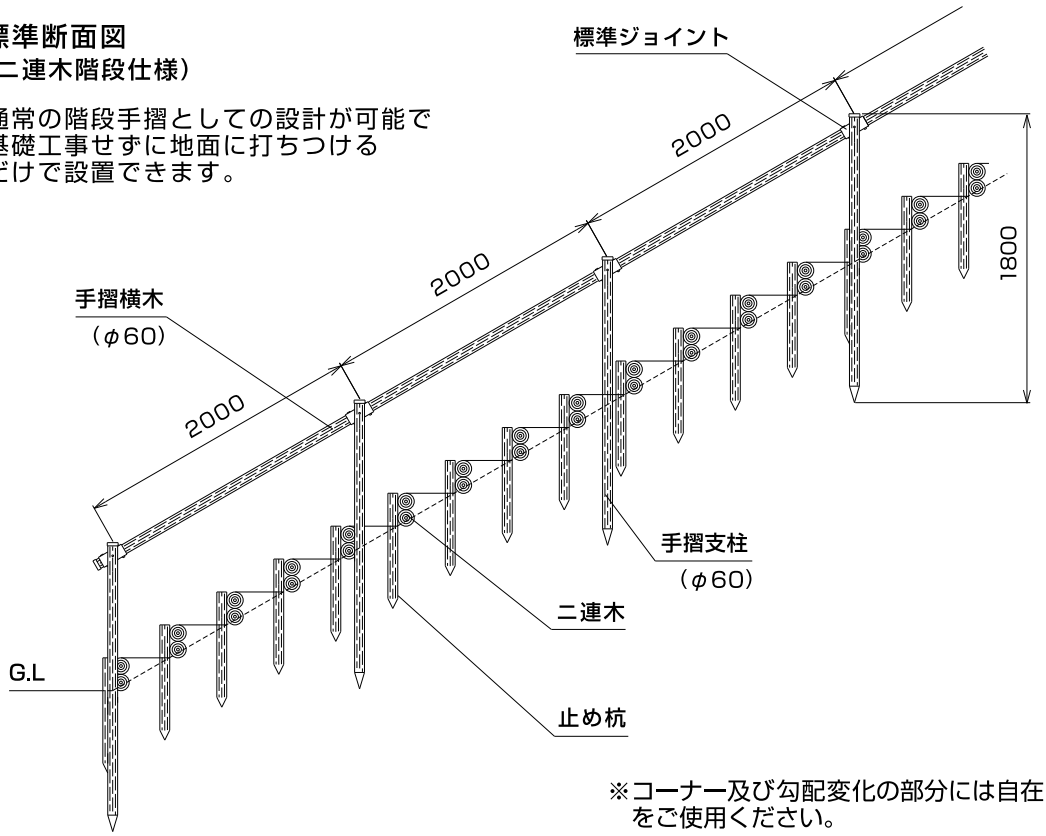

※コーナー及び勾配変化の部分には自在ジョイント
をご使用ください。

ロープ柵

ロープ柵（くぬぎタイプ）・・・一段、二段、三段

〈単位:本〉

品　名	品　番	呼称寸法(mm)	参考重量(kg)	単　価(円)	備　考
支　柱（丸太）	PWR1100H1	φ100×1000	7.0	3,850	孔1箇所
	PWR1120H2	φ100×1200	8.5	4,650	孔2箇所
	PWR1150H3	φ100×1500	10.6	6,000	孔3箇所
支　柱（杭）	PWRK1010H1	φ100×1000	6.9	3,850	孔1箇所
	PWRK1012H2	φ100×1200	8.4	4,650	孔2箇所
	PWRK1015H3	φ100×1500	10.5	6,000	孔3箇所

※孔径は標準を16mmとしておりますが、使用ロープに合わせての変更も可能です。また孔位置の変更も可能です。
※ロープ代は単価に含まれておりません。 ※カラー：ブラウン

積算表	ロープ柵／10.5m(1.5m/スパン×7)当り

	ロープ柵品番		PWR1100H1			PWR1120H2			PWR1150H3		
資材費	品　名	単位	数量	単　価	金　額	数量	単　価	金　額	数量	単　価	金　額
	支　柱	本	8	3,850	30,800	8	4,650	37,200	8	6,000	48,000
	ロ　ープ	m									
			小　計			小　計			小　計		
労務費	項　目	単位	数量	単　価	金　額	数量	単　価	金　額	数量	単　価	金　額
	床　掘	m³	0.90			0.90			1.20		
	埋戻し	m³	0.59			0.59			0.78		
	残土処理	m³	0.31			0.31			0.42		
	砕　石	m³	0.13			0.13			0.13		
	コンクリート	m³	0.16			0.16			0.26		
	型　枠	m²	2.40			2.40			3.84		
	据付手間	人	0.15			0.21			0.27		
			小　計			小　計			小　計		
※ロープは現地にて調達願います。			合　計			合　計			合　計		
			1 m 当り			1 m 当り			1 m 当り		

	ロープ柵品番		PWRK1010H1			PWRK1012H2			PWRK1015H3		
資材費	品　名	単位	数量	単　価	金　額	数量	単　価	金　額	数量	単　価	金　額
	支　柱	本	8	3,850	30,800	8	4,650	37,200	8	6,000	48,000
	ロ　ープ	m									
			小　計			小　計			小　計		
労務費	項　目	単位	数量	単　価	金　額	数量	単　価	金　額	数量	単　価	金　額
	据付手間	人	0.43			0.50			0.60		
			小　計			小　計			小　計		
※ロープは現地にて調達願います。			合　計			合　計			合　計		
			1 m 当り			1 m 当り			1 m 当り		

PWR1100H1

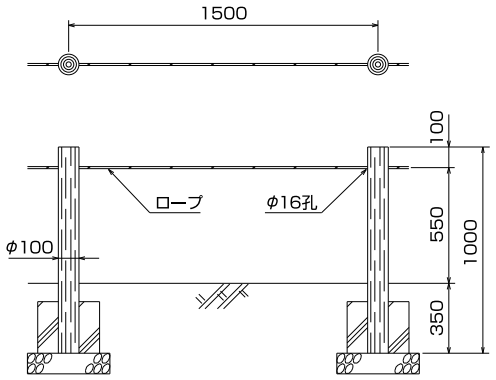

PWRK1012H2

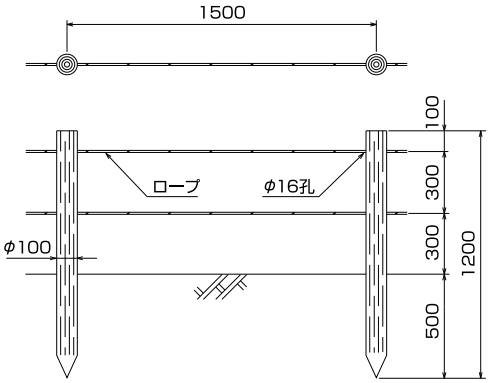

チェーン柵

チェーン柵 （くぬぎタイプ）・・・一段、二段、三段

〈単位:本〉

品　名	品　番	呼称寸法(mm)	参考重量(kg)	単　価(円)	備　考
支　柱	PWC1100H1	φ100×1000	7.0	8,800	1　段
	PWC1120H1	φ100×1200	8.5	9,700	1　段
	PWC1120H2	φ100×1200	8.5	13,400	2　段
	PWC1150H2	φ100×1500	10.6	14,800	2　段
	PWC1150H3	φ100×1500	10.6	19,600	3　段

※接続部品は、耐食性・美観性を考慮して全てステンレス(SUS304)製を使用し、単価に含まれております。
※チェーンは、ステンレス製φ6mmを標準としておりますが、単価には含まれておりません。 ※カラー：ブラウン

積算表　チェーン柵／10.5m(1.5m/スパン×7)当り

	チェーン柵品番		PWC1100H1			PWC1120H1			PWC1120H2		
資材費	品　名	単位	数量	単　価	金　額	数量	単　価	金　額	数量	単　価	金　額
	支　柱	本	8	8,800	70,400	8	9,700	77,600	8	13,400	107,200
	チェーン	本	7			7			14		
			小　計			小　計			小　計		
労務費	項　目	単位	数量	単　価	金　額	数量	単　価	金　額	数量	単　価	金　額
	床　掘	m³	0.90			0.90			0.90		
	埋戻し	m³	0.59			0.59			0.59		
	残土処理	m³	0.31			0.31			0.31		
	砕　石	m³	0.13			0.13			0.13		
	コンクリート	m³	0.16			0.16			0.16		
	型　枠	m²	2.40			2.40			2.40		
	据付手間	人	0.25			0.30			0.35		
			小　計			小　計			小　計		
※チェーンは現地にて調達願います。			合　計			合　計			合　計		
			1 m 当り			1 m 当り			1 m 当り		

	チェーン柵品番		PWC1150H2			PWC1150H3		
資材費	品　名	単位	数量	単　価	金　額	数量	単　価	金　額
	支　柱	本	8	14,800	118,400	8	19,600	156,800
	チェーン	本	14			21		
			小　計			小　計		
労務費	項　目	単位	数量	単　価	金　額	数量	単　価	金　額
	床　掘	m³	1.20			1.20		
	埋戻し	m³	0.78			0.78		
	残土処理	m³	0.42			0.42		
	砕　石	m³	0.13			0.13		
	コンクリート	m³	0.26			0.26		
	型　枠	m²	3.84			3.84		
	据付手間	人	0.40			0.45		
			小　計			小　計		
※チェーンは現地にて調達願います。			合　計			合　計		
			1 m 当り			1 m 当り		

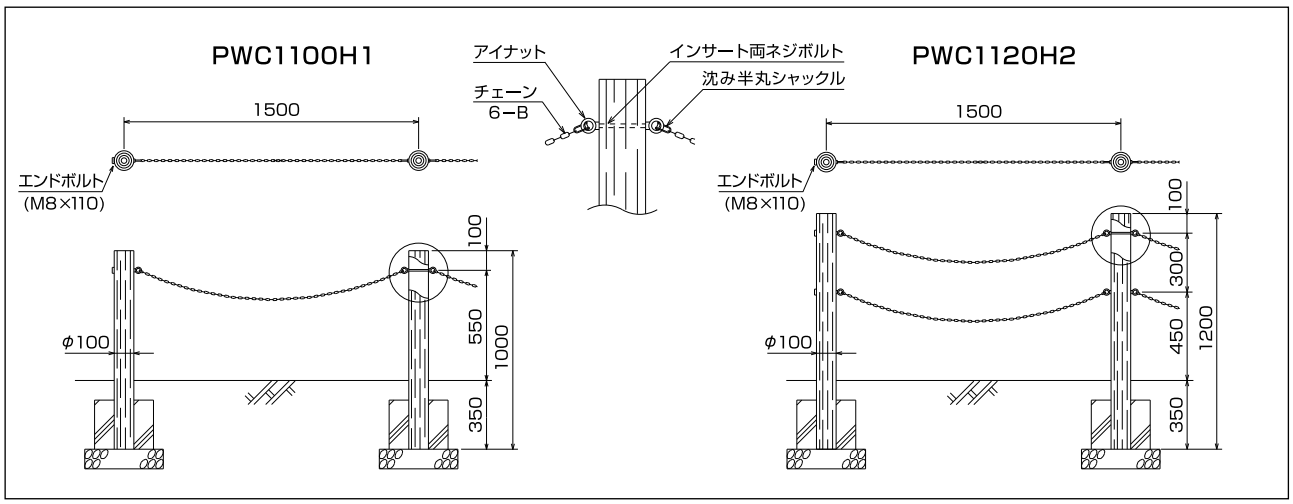

支柱φ130一段柵／1.5mスパン（くぬぎタイプ）

〈平　地〉　〈単位:本〉

品　名	品　番	呼称寸法(mm)	参考重量(kg)	単　価(円)	備　考
支　柱	PWG1L1312	φ130×1200	13.0	11,500	
横　木	PWG　0914	φ　90×1420	9.0	8,000	
端　木	PWG　0901	φ　90×　120	0.8	1,150	

〈勾　配〉

品　名	品　番	呼称寸法(mm)	参考重量(kg)	単　価(円)	備　考
支　柱	PWG1S1312	φ130×1200	13.0	12,800	
横　木	PWG　0914	φ　90×1420	9.0	8,000	
端　木	PWG　0901	φ　90×　120	0.8	1,150	

※勾配用支柱は10°、20°、30°の3種類がありますので、角度をご指示下さい。　※カラー：ブラウン

コーナー支柱(平地ー平地)	PWG1LC1312	φ130×1200	13.0	20,000	受注生産
コーナー支柱(平地ー勾配)	PWG1LS1312	φ130×1200	13.0	28,000	受注生産
コーナー支柱(勾配ー勾配)	PWG1SC1312	φ130×1200	13.0	31,500	受注生産

※コーナー支柱使用の場合はコーナー部角度をご指示下さい。また角度が90°未満の場合は支柱を2本設置して下さい。

積算表	一段柵／10.5m(1.5mスパン×7)当り

	支柱φ130一段柵		平　地　用			勾　配　用		
	品　名	単位	数量	単　価	金　額	数量	単　価	金　額
資材費	支　柱	本	8	11,500	92,000	8	12,800	102,400
	横　木	本	7	8,000	56,000	7	8,000	56,000
	端　木	本	2	1,150	2,300	2	1,150	2,300
			小　計		150,300	小　計		160,700

	項　目	単位	数量	単　価	金　額	数量	単　価	金　額
労務費	床　掘	m³	0.80			0.80		
	埋戻し	m³	0.49			0.49		
	残土処理	m³	0.31			0.31		
	砕　石	m³	0.13			0.13		
	コンクリート	m³	0.16			0.16		
	型　枠	m²	2.40			2.40		
	据付手間	人	0.40			0.50		
			小　計			小　計		

合　計		合　計	
1 m 当り		1 m 当り	

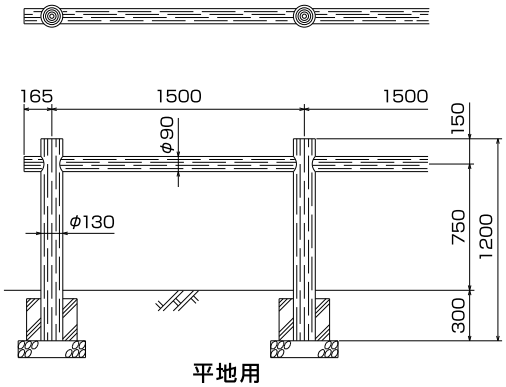

平地用

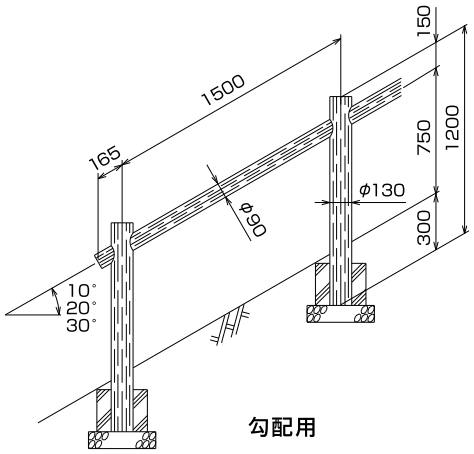

勾配用

外柵（支柱φ130シリーズ）

支柱φ130二段柵／1.5mスパン（くぬぎタイプ）・・・横木ピッチ350mmタイプ

〈平　地〉　〈単位:本〉

品　名	品　番	呼称寸法(mm)	参考重量(kg)	単　価(円)	備　考
支　柱	PWG2L1312N	φ130×1200	13.0	12,500	
横　木	PWG　0914	φ　90×1420	9.0	8,000	
端　木	PWG　0901	φ　90×　120	0.8	1,150	

〈勾　配〉

品　名	品　番	呼称寸法(mm)	参考重量(kg)	単　価(円)	備　考
支　柱	PWG2S1312N	φ130×1200	13.0	14,200	
横　木	PWG　0914	φ　90×1420	9.0	8,000	
端　木	PWG　0901	φ　90×　120	0.8	1,150	

※勾配用支柱は10°、20°、30°の3種類がありますので、角度をご指示下さい。　※カラー：ブラウン

コーナー支柱(平地ー平地)	PWG2LC1312N	φ130×1200	13.0	24,000	受注生産
コーナー支柱(平地ー勾配)	PWG2LS1312N	φ130×1200	13.0	34,000	受注生産
コーナー支柱(勾配ー勾配)	PWG2SC1312N	φ130×1200	13.0	42,000	受注生産

※コーナー支柱使用の場合はコーナー部角度をご指示下さい。また角度が90°未満の場合は支柱を2本設置して下さい。

積算表　二段柵／10.5m(1.5mスパン×7)当り

	支柱φ130二段柵		平　地　用			勾　配　用		
資材費	品　名	単位	数量	単　価	金　額	数量	単　価	金　額
	支　柱	本	8	12,500	100,000	8	14,200	113,600
	横　木	本	14	8,000	112,000	14	8,000	112,000
	端　木	本	4	1,150	4,600	4	1,150	4,600
			小　計		216,600	小　計		230,200
労務費	項　目	単位	数量	単　価	金　額	数量	単　価	金　額
	床　掘	m³	0.80			0.80		
	埋戻し	m³	0.49			0.49		
	残土処理	m³	0.31			0.31		
	砕　石	m³	0.13			0.13		
	コンクリート	m³	0.16			0.16		
	型　枠	m²	2.40			2.40		
	据付手間	人	0.70			0.85		
			小　計			小　計		
			合　計			合　計		
			1 m 当り			1 m 当り		

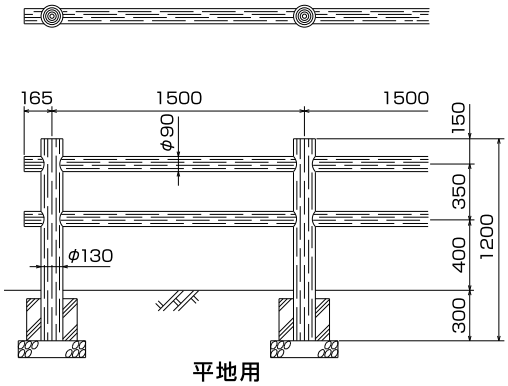

平地用

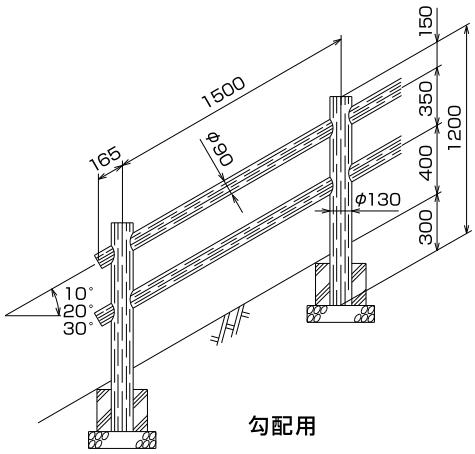

勾配用

支柱φ130二段柵／1.5mスパン（くぬぎタイプ）・・・横木ピッチ500mmタイプ

〈平　地〉　〈単位:本〉

品　名	品　番	呼称寸法(mm)	参考重量(kg)	単　価(円)	備　考
支　柱	PWG2L1312	φ130×1200	13.0	12,500	
横　木	PWG　0914	φ　90×1420	9.0	8,000	
端　木	PWG　0901	φ　90×　120	0.8	1,150	

〈勾　配〉

品　名	品　番	呼称寸法(mm)	参考重量(kg)	単　価(円)	備　考
支　柱	PWG2S1312	φ130×1200	13.0	14,200	
横　木	PWG　0914	φ　90×1420	9.0	8,000	
端　木	PWG　0901	φ　90×　120	0.8	1,150	

※勾配用支柱は10°、20°、30°の3種類がありますので、角度をご指示下さい。　※カラー：ブラウン

コーナー支柱(平地ー平地)	PWG2LC1312	φ130×1200	13.0	24,000	受注生産
コーナー支柱(平地ー勾配)	PWG2LS1312	φ130×1200	13.0	34,000	受注生産
コーナー支柱(勾配ー勾配)	PWG2SC1312	φ130×1200	13.0	42,000	受注生産

※コーナー支柱使用の場合はコーナー部角度をご指示下さい。また角度が90°未満の場合は支柱を2本設置して下さい。

積算表　二段柵／10.5m(1.5mスパン×7)当り

	支柱φ130二段柵		平　地　用			勾　配　用		
資材費	品　名	単位	数量	単　価	金　額	数量	単　価	金　額
	支　柱	本	8	12,500	100,000	8	14,200	113,600
	横　木	本	14	8,000	112,000	14	8,000	112,000
	端　木	本	4	1,150	4,600	4	1,150	4,600
			小　計		216,600	小　計		230,200
労務費	項　目	単位	数量	単　価	金　額	数量	単　価	金　額
	床　掘	m³	0.80			0.80		
	埋戻し	m³	0.49			0.49		
	残土処理	m³	0.31			0.31		
	砕　石	m³	0.13			0.13		
	コンクリート	m³	0.16			0.16		
	型　枠	m²	2.40			2.40		
	据付手間	人	0.70			0.85		
			小　計			小　計		
			合　計			合　計		
			1 m 当り			1 m 当り		

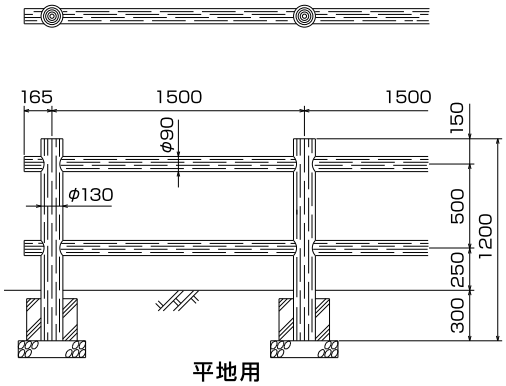

平地用

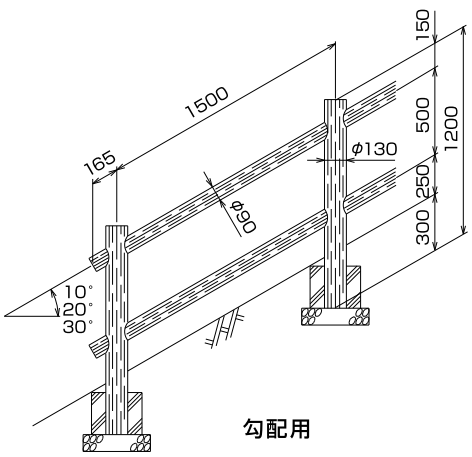

勾配用

外柵（支柱φ130シリーズ）

支柱φ130三段柵／1.5mスパン（くぬぎタイプ）・・・支柱1200mmタイプ

〈平　地〉　〈単位:本〉

品　名	品　番	呼称寸法(mm)	参考重量(kg)	単　価(円)	備　考
支　柱	PWG3L1312	φ130×1200	13.0	13,500	
横　木	PWG　0914	φ　90×1420	9.0	8,000	
端　木	PWG　0901	φ　90×　120	0.8	1,150	

〈勾　配〉

品　名	品　番	呼称寸法(mm)	参考重量(kg)	単　価(円)	備　考
支　柱	PWG3S1312	φ130×1200	13.0	15,600	
横　木	PWG　0914	φ　90×1420	9.0	8,000	
端　木	PWG　0901	φ　90×　120	0.8	1,150	

※勾配用支柱は10°、20°、30°の3種類がありますので、角度をご指示下さい。　※カラー：ブラウン

コーナー支柱(平地ー平地)	PWG3LC1312	φ130×1200	13.0	27,000	受注生産
コーナー支柱(平地ー勾配)	PWG3LS1312	φ130×1200	13.0	46,000	受注生産
コーナー支柱(勾配ー勾配)	PWG3SC1312	φ130×1200	13.0	60,000	受注生産

※コーナー支柱使用の場合はコーナー部角度をご指示下さい。また角度が90°未満の場合は支柱を2本設置して下さい。

積算表　三段柵／10.5m(1.5mスパン×7)当り

	支柱φ130三段柵		平　地　用			勾　配　用		
	品　名	単位	数量	単　価	金　額	数量	単　価	金　額
資材費	支　柱	本	8	13,500	108,000	8	15,600	124,800
	横　木	本	21	8,000	168,000	21	8,000	168,000
	端　木	本	6	1,150	6,900	6	1,150	6,900
			小　計		282,900	小　計		299,700
	項　目	単位	数量	単　価	金　額	数量	単　価	金　額
労務費	床　掘	m³	0.80			0.80		
	埋戻し	m³	0.49			0.49		
	残土処理	m³	0.31			0.31		
	砕　石	m³	0.13			0.13		
	コンクリート	m³	0.16			0.16		
	型　枠	m²	2.40			2.40		
	据付手間	人	1.00			1.20		
			小　計			小　計		
			合　計			合　計		
			1 m 当り			1 m 当り		

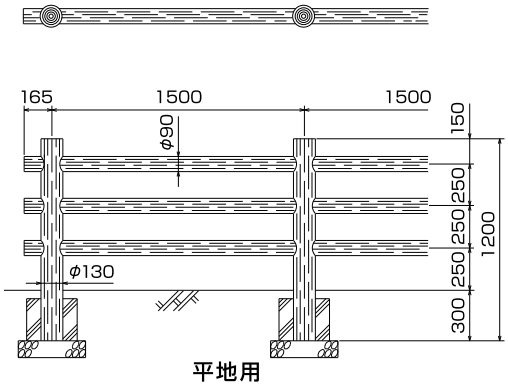

平地用

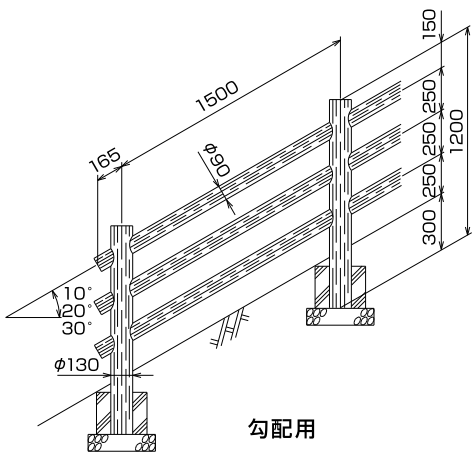

勾配用

外柵（支柱φ130シリーズ）

支柱φ130三段柵／1.5mスパン（くぬぎタイプ）・・・支柱1700mmタイプ

〈平　地〉　〈単位:本〉

品　名	品　番	呼称寸法(mm)	参考重量(kg)	単　価(円)	備　考
支　柱	PWG3L1317	φ130×1700	21.0	18,000	
横　木	PWG　0914	φ　90×1420	9.0	8,000	
端　木	PWG　0901	φ　90×　120	0.8	1,150	

〈勾　配〉

品　名	品　番	呼称寸法(mm)	参考重量(kg)	単　価(円)	備　考
支　柱	PWG3S1317	φ130×1700	21.0	19,700	
横　木	PWG　0914	φ　90×1420	9.0	8,000	
端　木	PWG　0901	φ　90×　120	0.8	1,150	

※勾配用支柱は10°、20°、30°の3種類がありますので、角度をご指示下さい。　※カラー：ブラウン

コーナー支柱(平地ー平地)	PWG3LC1317	φ130×1700	21.0	33,000	受注生産
コーナー支柱(平地ー勾配)	PWG3LS1317	φ130×1700	21.0	48,000	受注生産
コーナー支柱(勾配ー勾配)	PWG3SC1317	φ130×1700	21.0	61,000	受注生産

※コーナー支柱使用の場合はコーナー部角度をご指示下さい。また角度が90°未満の場合は支柱を2本設置して下さい。

積算表　三段柵／10.5m(1.5mスパン×7)当り

	支柱φ130三段柵		平　地　用			勾　配　用		
資材費	品　名	単位	数量	単　価	金　額	数量	単　価	金　額
	支　柱	本	8	18,000	144,000	8	19,700	157,600
	横　木	本	21	8,000	168,000	21	8,000	168,000
	端　木	本	6	1,150	6,900	6	1,150	6,900
			小　計		318,900	小　計		332,500
労務費	項　目	単位	数量	単　価	金　額	数量	単　価	金　額
	床　掘	m³	1.45			1.45		
	埋戻し	m³	0.88			0.88		
	残土処理	m³	0.57			0.57		
	砕　石	m³	0.16			0.16		
	コンクリート	m³	0.34			0.34		
	型　枠	m²	4.48			4.48		
	据付手間	人	1.15			1.27		
			小　計			小　計		
			合　計			合　計		
			1 m 当り			1 m 当り		

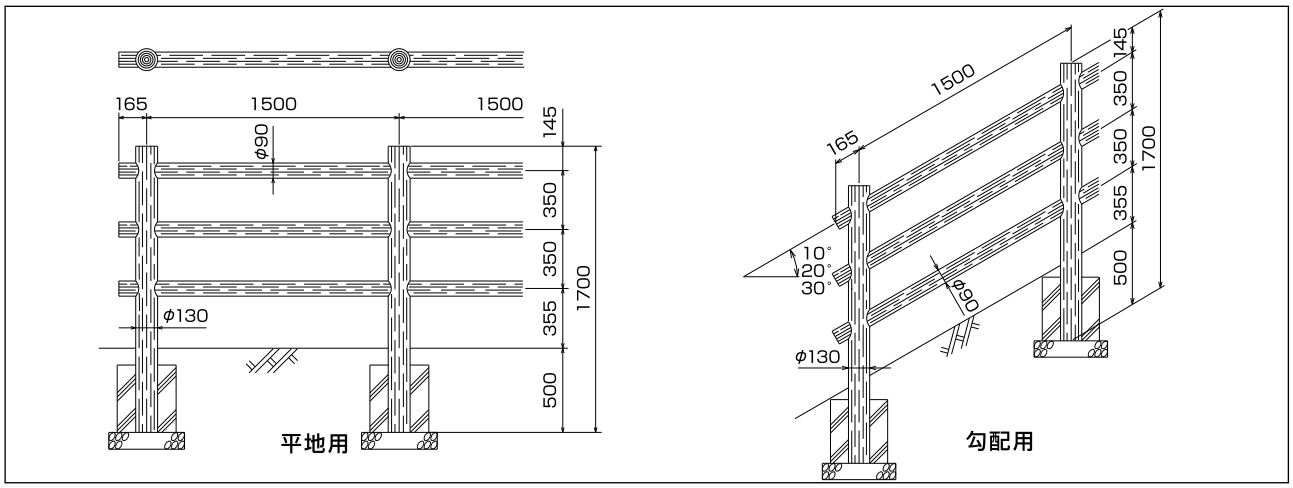

外柵（支柱φ130シリーズ）

支柱φ130一段柵／2.0mスパン（くぬぎタイプ）

〈平　地〉　　〈単位:本〉

品　名	品　番	呼称寸法(mm)	参考重量(kg)	単　価(円)	備　考
支　柱	PWG1L1312	φ130×1200	13.0	11,500	
横　木	PWG　0919	φ　90×1920	12.2	11,000	
端　木	PWG　0901	φ　90×　120	0.8	1,150	

〈勾　配〉

品　名	品　番	呼称寸法(mm)	参考重量(kg)	単　価(円)	備　考
支　柱	PWG1S1312	φ130×1200	13.0	12,800	
横　木	PWG　0919	φ　90×1920	12.2	11,000	
端　木	PWG　0901	φ　90×　120	0.8	1,150	

※勾配用支柱は10°、20°、30°の3種類がありますので、角度をご指示下さい。　※カラー：ブラウン

コーナー支柱(平地ー平地)	PWG1LC1312	φ130×1200	13.0	20,000	受注生産
コーナー支柱(平地ー勾配)	PWG1LS1312	φ130×1200	13.0	28,000	受注生産
コーナー支柱(勾配ー勾配)	PWG1SC1312	φ130×1200	13.0	31,500	受注生産

※コーナー支柱使用の場合はコーナー部角度をご指示下さい。また角度が90°未満の場合は支柱を2本設置して下さい。

積算表	一段柵／10.0m(2.0mスパン×5)当り

	支柱φ130一段柵		平　地　用			勾　配　用		
	品　名	単位	数量	単　価	金　額	数量	単　価	金　額
資材費	支　柱	本	6	11,500	69,000	6	12,800	76,800
	横　木	本	5	11,000	55,000	5	11,000	55,000
	端　木	本	2	1,150	2,300	2	1,150	2,300
			小　計		126,300	小　計		134,100

	項　目	単位	数量	単　価	金　額	数量	単　価	金　額
労務費	床　掘	m³	0.60			0.60		
	埋戻し	m³	0.37			0.37		
	残土処理	m³	0.23			0.23		
	砕　石	m³	0.10			0.10		
	コンクリート	m³	0.12			0.12		
	型　枠	m²	1.80			1.80		
	据付手間	人	0.32			0.40		
			小　計			小　計		

合　計		合　計	
1 m 当り		1 m 当り	

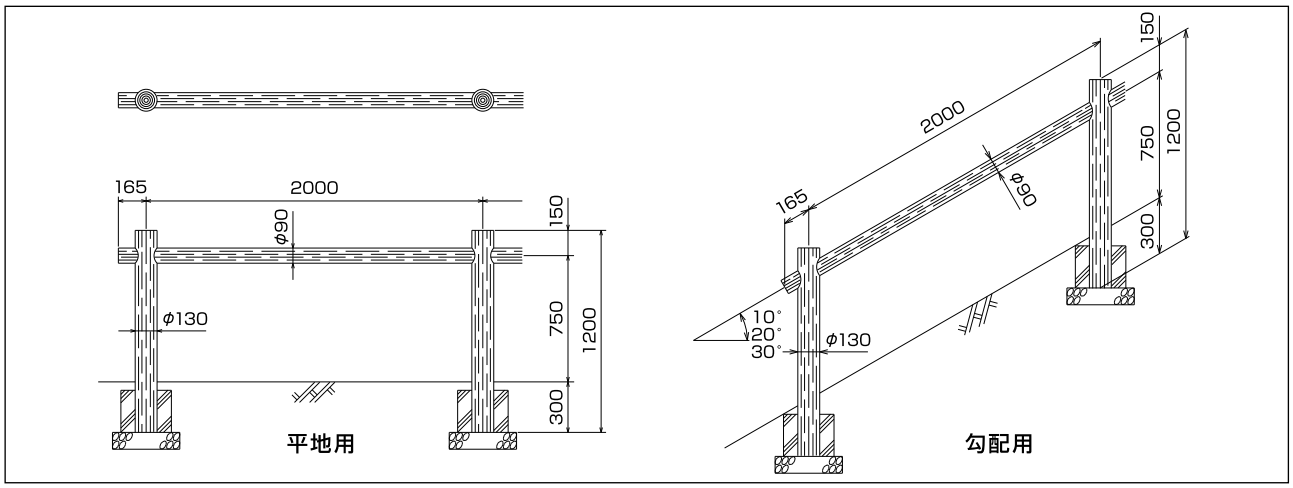

外柵（支柱φ130シリーズ）

支柱φ130二段柵／2.0mスパン（くぬぎタイプ）・・・横木ピッチ350mmタイプ

〈平　地〉　〈単位:本〉

品　名	品　番	呼称寸法(mm)	参考重量(kg)	単　価(円)	備　考
支　柱	PWG2L1312N	φ130×1200	13.0	12,500	
横　木	PWG　0919	φ　90×1920	12.2	11,000	
端　木	PWG　0901	φ　90×　120	0.8	1,150	

〈勾　配〉

品　名	品　番	呼称寸法(mm)	参考重量(kg)	単　価(円)	備　考
支　柱	PWG2S1312N	φ130×1200	13.0	14,200	
横　木	PWG　0919	φ　90×1920	12.2	11,000	
端　木	PWG　0901	φ　90×　120	0.8	1,150	

※勾配用支柱は10°、20°、30°の3種類がありますので、角度をご指示下さい。　※カラー：ブラウン

コーナー支柱(平地ー平地)	PWG2LC1312N	φ130×1200	13.0	24,000	受注生産
コーナー支柱(平地ー勾配)	PWG2LS1312N	φ130×1200	13.0	34,000	受注生産
コーナー支柱(勾配ー勾配)	PWG2SC1312N	φ130×1200	13.0	42,000	受注生産

※コーナー支柱使用の場合はコーナー部角度をご指示下さい。また角度が90°未満の場合は支柱を2本設置して下さい。

積算表　二段柵／10.0m(2.0mスパン×5)当り

	支柱φ130二段柵		平　地　用			勾　配　用		
資材費	品　名	単位	数量	単　価	金　額	数量	単　価	金　額
	支　柱	本	6	12,500	75,000	6	14,200	85,200
	横　木	本	10	11,000	110,000	10	11,000	110,000
	端　木	本	4	1,150	4,600	4	1,150	4,600
			小　計		189,600	小　計		199,800
労務費	項　目	単位	数量	単　価	金　額	数量	単　価	金　額
	床　掘	m³	0.60			0.60		
	埋戻し	m³	0.37			0.37		
	残土処理	m³	0.23			0.23		
	砕　石	m³	0.10			0.10		
	コンクリート	m³	0.12			0.12		
	型　枠	m²	1.80			1.80		
	据付手間	人	0.56			0.68		
			小　計			小　計		
			合　計			合　計		
			1 m 当り			1 m 当り		

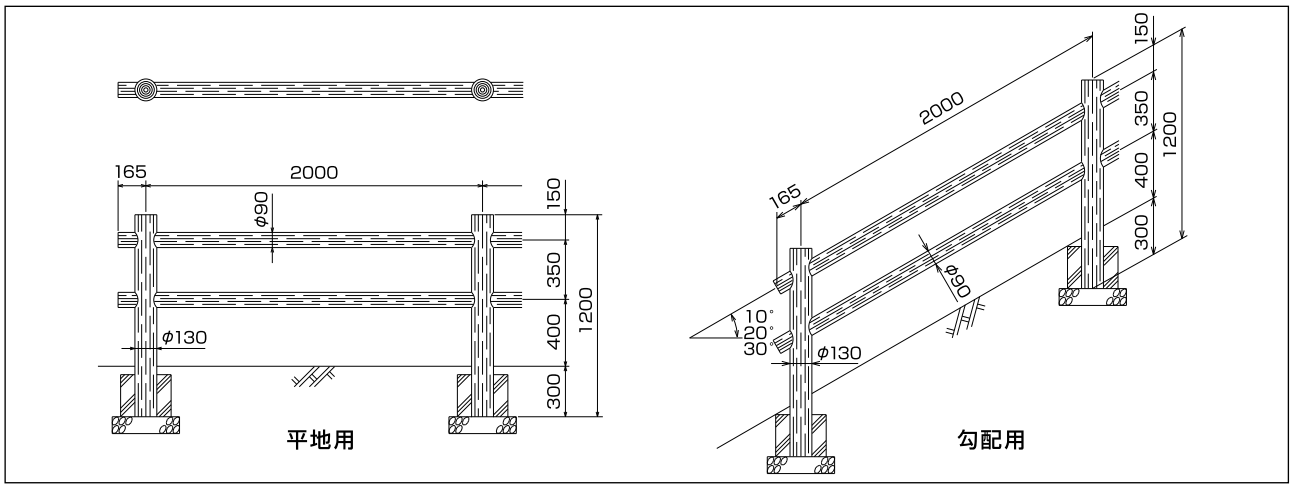

外柵（支柱φ130シリーズ）

支柱φ130二段柵／2.0mスパン（くぬぎタイプ）・・・ 横木ピッチ500mmタイプ

〈平　地〉　〈単位:本〉

品　名	品　番	呼称寸法(mm)	参考重量(kg)	単　価(円)	備　考
支　柱	PWG2L1312	φ130×1200	13.0	12,500	
横　木	PWG　0919	φ　90×1920	12.2	11,000	
端　木	PWG　0901	φ　90×　120	0.8	1,150	

〈勾　配〉

品　名	品　番	呼称寸法(mm)	参考重量(kg)	単　価(円)	備　考
支　柱	PWG2S1312	φ130×1200	13.0	14,200	
横　木	PWG　0919	φ　90×1920	12.2	11,000	
端　木	PWG　0901	φ　90×　120	0.8	1,150	

※勾配用支柱は10°、20°、30°の3種類がありますので、角度をご指示下さい。　※カラー：ブラウン

コーナー支柱(平地ー平地)	PWG2LC1312	φ130×1200	13.0	24,000	受注生産
コーナー支柱(平地ー勾配)	PWG2LS1312	φ130×1200	13.0	34,000	受注生産
コーナー支柱(勾配ー勾配)	PWG2SC1312	φ130×1200	13.0	42,000	受注生産

※コーナー支柱使用の場合はコーナー部角度をご指示下さい。また角度が90°未満の場合は支柱を2本設置して下さい。

積算表　二段柵／10.0m(2.0mスパン×5)当り

	支柱φ130二段柵		平　地　用			勾　配　用		
	品　名	単位	数量	単　価	金　額	数量	単　価	金　額
資材費	支　柱	本	6	12,500	75,000	6	14,200	85,200
	横　木	本	10	11,000	110,000	10	11,000	110,000
	端　木	本	4	1,150	4,600	4	1,150	4,600
			小　計		189,600	小　計		199,800
労務費	項　目	単位	数量	単　価	金　額	数量	単　価	金　額
	床　掘	m³	0.60			0.60		
	埋戻し	m³	0.37			0.37		
	残土処理	m³	0.23			0.23		
	砕　石	m³	0.10			0.10		
	コンクリート	m³	0.12			0.12		
	型　枠	m²	1.80			1.80		
	据付手間	人	0.56			0.68		
			小　計			小　計		
			合　計			合　計		
			1 m 当り			1 m 当り		

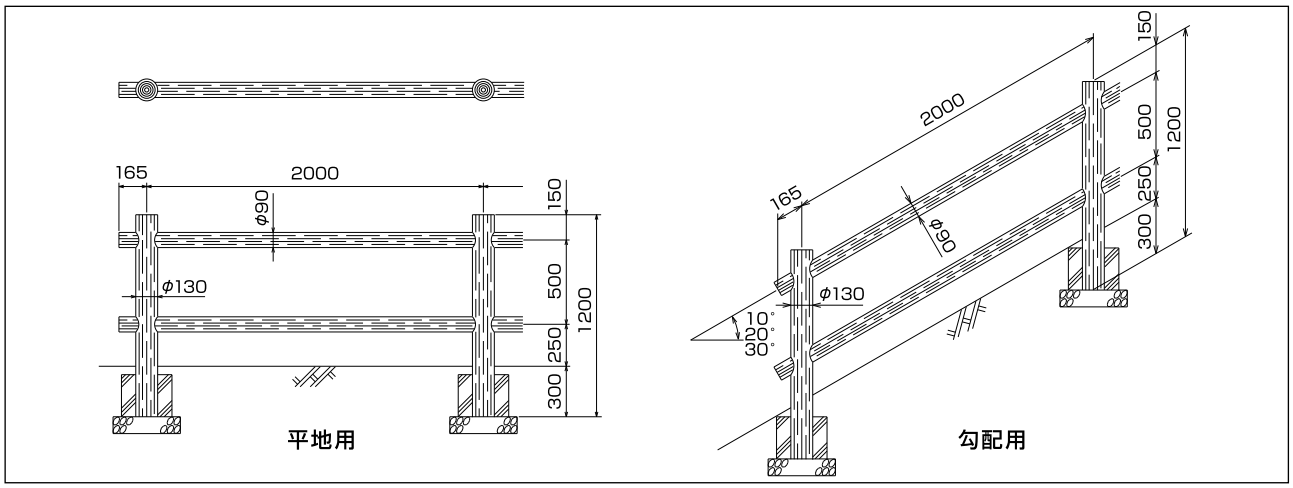

外柵（支柱φ130シリーズ）

支柱φ130三段柵／2.0mスパン（くぬぎタイプ）・・・支柱1200mmタイプ

〈平　地〉　　〈単位:本〉

品　名	品　番	呼称寸法(mm)	参考重量(kg)	単　価(円)	備　考
支　柱	PWG3L1312	φ130×1200	13.0	13,500	
横　木	PWG　0919	φ　90×1920	12.2	11,000	
端　木	PWG　0901	φ　90×　120	0.8	1,150	

〈勾　配〉

品　名	品　番	呼称寸法(mm)	参考重量(kg)	単　価(円)	備　考
支　柱	PWG3S1312	φ130×1200	13.0	15,600	
横　木	PWG　0919	φ　90×1920	12.2	11,000	
端　木	PWG　0901	φ　90×　120	0.8	1,150	

※勾配用支柱は10°、20°、30°の3種類がありますので、角度をご指示下さい。　※カラー：ブラウン

コーナー支柱(平地ー平地)	PWG3LC1312	φ130×1200	13.0	27,000	受注生産
コーナー支柱(平地ー勾配)	PWG3LS1312	φ130×1200	13.0	46,000	受注生産
コーナー支柱(勾配ー勾配)	PWG3SC1312	φ130×1200	13.0	60,000	受注生産

※コーナー支柱使用の場合はコーナー部角度をご指示下さい。また角度が90°未満の場合は支柱を2本設置して下さい。

積算表　三段柵／10.0m(2.0mスパン×5)当り

	支柱φ130三段柵		平　地　用			勾　配　用		
	品　名	単位	数量	単　価	金　額	数量	単　価	金　額
資材費	支　柱	本	6	13,500	81,000	6	15,600	93,600
	横　木	本	15	11,000	165,000	15	11,000	165,000
	端　木	本	6	1,150	6,900	6	1,150	6,900
			小　計		252,900	小　計		265,500

	項　目	単位	数量	単　価	金　額	数量	単　価	金　額
労務費	床　掘	m³	0.60			0.60		
	埋戻し	m³	0.37			0.37		
	残土処理	m³	0.23			0.23		
	砕　石	m³	0.10			0.10		
	コンクリート	m³	0.12			0.12		
	型　枠	m²	1.80			1.80		
	据付手間	人	0.80			0.96		
			小　計			小　計		

合　計		合　計	
1 m 当り		1 m 当り	

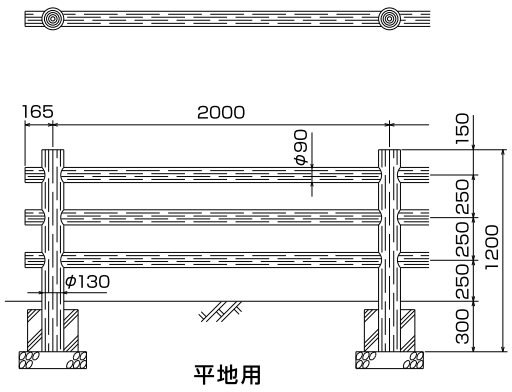

平地用

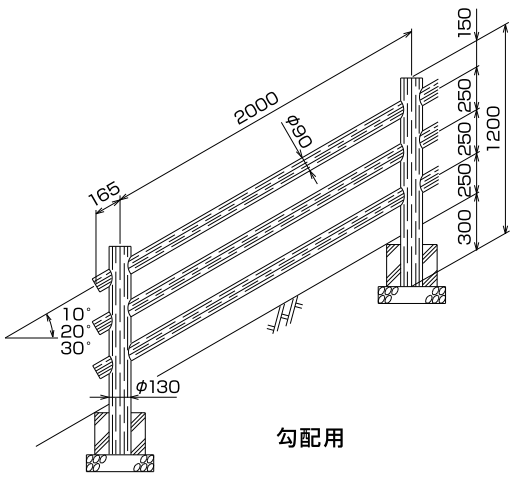

勾配用

外柵（支柱φ130シリーズ）

支柱φ130三段柵／2.0mスパン（くぬぎタイプ）・・・支柱1700mmタイプ

〈平　地〉　〈単位:本〉

品　名	品　番	呼称寸法(mm)	参考重量(kg)	単　価(円)	備　考
支　柱	PWG3L1317	φ130×1700	21.0	18,000	
横　木	PWG　0919	φ　90×1920	12.2	11,000	
端　木	PWG　0901	φ　90×　120	0.8	1,150	

〈勾　配〉

品　名	品　番	呼称寸法(mm)	参考重量(kg)	単　価(円)	備　考
支　柱	PWG3S1317	φ130×1700	21.0	19,700	
横　木	PWG　0919	φ　90×1920	12.2	11,000	
端　木	PWG　0901	φ　90×　120	0.8	1,150	

※勾配用支柱は10°、20°、30°の3種類がありますので、角度をご指示下さい。　※カラー：ブラウン

コーナー支柱(平地ー平地)	PWG3LC1317	φ130×1700	21.0	33,000	受注生産
コーナー支柱(平地ー勾配)	PWG3LS1317	φ130×1700	21.0	48,000	受注生産
コーナー支柱(勾配ー勾配)	PWG3SC1317	φ130×1700	21.0	61,000	受注生産

※コーナー支柱使用の場合はコーナー部角度をご指示下さい。また角度が90°未満の場合は支柱を2本設置して下さい。

積算表　三段柵／10.0m(2.0mスパン×5)当り

	支柱φ130三段柵		平　地　用			勾　配　用		
	品　名	単位	数量	単　価	金　額	数量	単　価	金　額
資材費	支　柱	本	6	18,000	108,000	6	19,700	118,200
	横　木	本	15	11,000	165,000	15	11,000	165,000
	端　木	本	6	1,150	6,900	6	1,150	6,900
			小　計		279,900	小　計		290,100
労務費	項　目	単位	数量	単　価	金　額	数量	単　価	金　額
	床　掘	m³	1.09			1.09		
	埋戻し	m³	0.66			0.66		
	残土処理	m³	0.43			0.43		
	砕　石	m³	0.12			0.12		
	コンクリート	m³	0.26			0.26		
	型　枠	m²	3.36			3.36		
	据付手間	人	0.92			1.02		
			小　計			小　計		
			合　計			合　計		
			1 m 当り			1 m 当り		

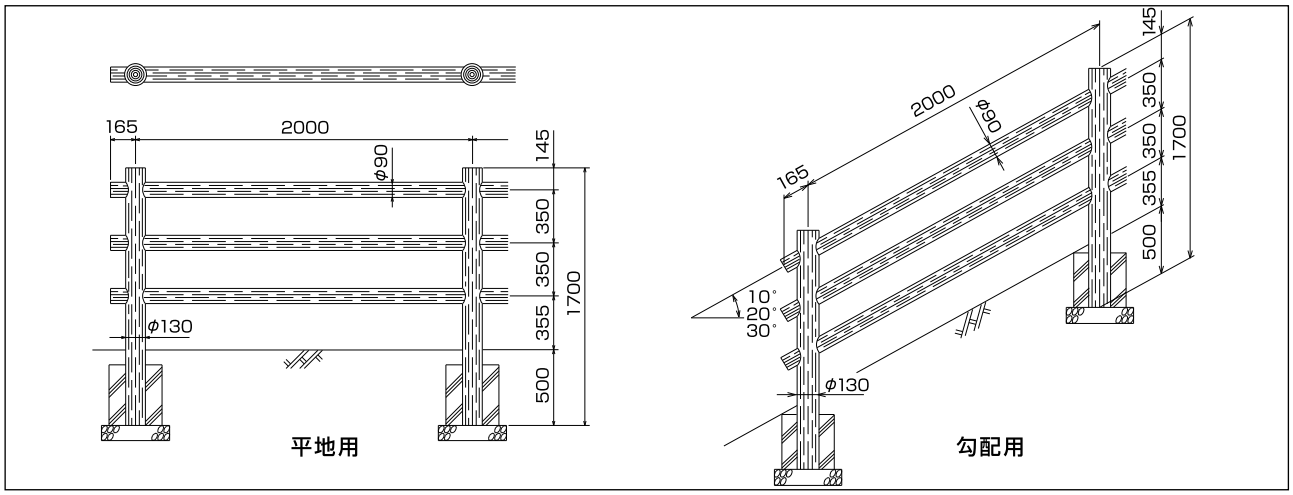

外柵（支柱φ150シリーズ）

支柱φ150二段柵／1.5mスパン（くぬぎタイプ）・・・支柱1200mmタイプ

〈平　地〉　〈単位:本〉

品　名	品　番	呼称寸法(mm)	参考重量(kg)	単　価(円)	備　考
支　柱	PWG2L1512	φ150×1200	18.0	14,500	
横　木	PWG　1014	φ100×1420	11.0	8,200	
端　木	PWG　1001	φ100×　120	1.0	1,300	

〈勾　配〉

品　名	品　番	呼称寸法(mm)	参考重量(kg)	単　価(円)	備　考
支　柱	PWG2S1512	φ150×1200	18.0	15,500	
横　木	PWG　1014	φ100×1420	11.0	8,200	
端　木	PWG　1001	φ100×　120	1.0	1,300	

※勾配用支柱は10°、20°、30°の3種類がありますので、角度をご指示下さい。　※カラー：ブラウン

コーナー支柱(平地ー平地)	PWG2LC1512	φ150×1200	18.0	30,000	受注生産
コーナー支柱(平地ー勾配)	PWG2LS1512	φ150×1200	18.0	38,000	受注生産
コーナー支柱(勾配ー勾配)	PWG2SC1512	φ150×1200	18.0	48,000	受注生産

※コーナー支柱使用の場合はコーナー部角度をご指示下さい。また角度が90°未満の場合は支柱を2本設置して下さい。

積算表　二段柵／10.5m(1.5mスパン×7)当り

	支柱φ150二段柵		平　地　用			勾　配　用		
	品　名	単位	数量	単　価	金　額	数量	単　価	金　額
資材費	支　柱	本	8	14,500	116,000	8	15,500	124,000
	横　木	本	14	8,200	114,800	14	8,200	114,800
	端　木	本	4	1,300	5,200	4	1,300	5,200
			小　計		236,000	小　計		244,000

	項　目	単位	数量	単　価	金　額	数量	単　価	金　額
労務費	床　掘	m³	0.80			0.80		
	埋戻し	m³	0.49			0.49		
	残土処理	m³	0.31			0.31		
	砕　石	m³	0.13			0.13		
	コンクリート	m³	0.15			0.15		
	型　枠	m²	2.40			2.40		
	据付手間	人	0.73			0.88		
			小　計			小　計		

合　計		合　計	
1 m 当り		1 m 当り	

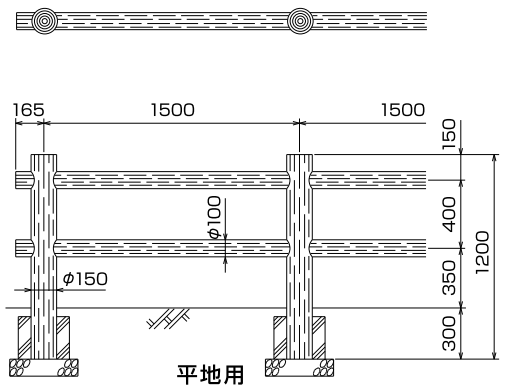

平地用

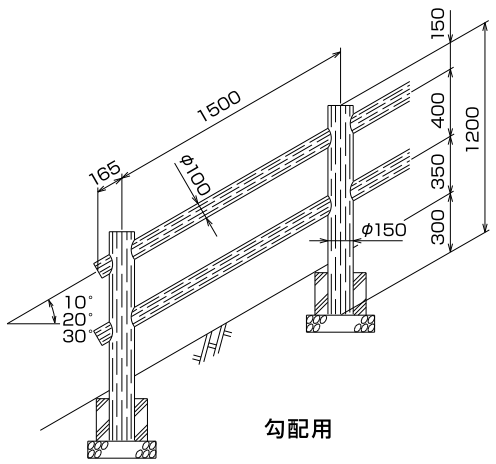

勾配用

外柵（支柱φ150シリーズ）

支柱φ150二段柵／1.5mスパン（くぬぎタイプ）・・・支柱1500mmタイプ

〈平　地〉　　〈単位:本〉

品　名	品　番	呼称寸法(mm)	参考重量(kg)	単　価(円)	備　考
支　柱	PWG2L1515	φ150×1500	24.5	16,500	
横　木	PWG　1014	φ100×1420	11.0	8,200	
端　木	PWG　1001	φ100×　120	1.0	1,300	

〈勾　配〉

品　名	品　番	呼称寸法(mm)	参考重量(kg)	単　価(円)	備　考
支　柱	PWG2S1515	φ150×1500	24.5	17,600	
横　木	PWG　1014	φ100×1420	11.0	8,200	
端　木	PWG　1001	φ100×　120	1.0	1,300	

※勾配用支柱は10°、20°、30°の3種類がありますので、角度をご指示下さい。　※カラー：ブラウン

コーナー支柱(平地ー平地)	PWG2LC1515	φ150×1500	24.5	32,000	受注生産
コーナー支柱(平地ー勾配)	PWG2LS1515	φ150×1500	24.5	42,000	受注生産
コーナー支柱(勾配ー勾配)	PWG2SC1515	φ150×1500	24.5	52,000	受注生産

※コーナー支柱使用の場合はコーナー部角度をご指示下さい。また角度が90°未満の場合は支柱を2本設置して下さい。

積算表　二段柵／10.5m(1.5mスパン×7)当り

	支柱φ150二段柵		平　地　用			勾　配　用		
資材費	品　名	単位	数量	単　価	金　額	数量	単　価	金　額
	支　柱	本	8	16,500	132,000	8	17,600	140,800
	横　木	本	14	8,200	114,800	14	8,200	114,800
	端　木	本	4	1,300	5,200	4	1,300	5,200
			小　計		252,000	小　計		260,800
労務費	項　目	単位	数量	単　価	金　額	数量	単　価	金　額
	床　掘	m³	1.45			1.45		
	埋戻し	m³	0.88			0.88		
	残土処理	m³	0.57			0.57		
	砕　石	m³	0.16			0.16		
	コンクリート	m³	0.34			0.34		
	型　枠	m²	4.48			4.48		
	据付手間	人	0.76			0.90		
			小　計			小　計		
			合　計			合　計		
			1 m 当り			1 m 当り		

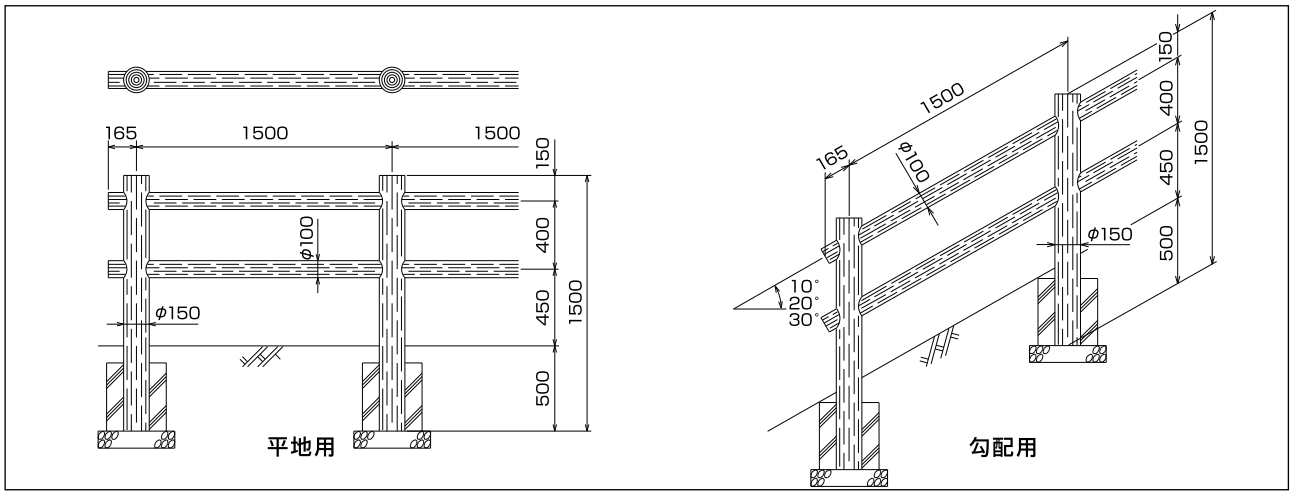

外柵（支柱φ150シリーズ）

支柱φ150三段柵／1.5mスパン（くぬぎタイプ）・・・支柱1500mmタイプ

〈平　地〉　〈単位:本〉

品　名	品　番	呼称寸法(mm)	参考重量(kg)	単　価(円)	備　考
支　柱	PWG3L1515	φ150×1500	24.5	17,800	
横　木	PWG　1014	φ100×1420	11.0	8,200	
端　木	PWG　1001	φ100×　120	1.0	1,300	

〈勾　配〉

品　名	品　番	呼称寸法(mm)	参考重量(kg)	単　価(円)	備　考
支　柱	PWG3S1515	φ150×1500	24.5	19,800	
横　木	PWG　1014	φ100×1420	11.0	8,200	
端　木	PWG　1001	φ100×　120	1.0	1,300	

※勾配用支柱は10°、20°、30°の3種類がありますので、角度をご指示下さい。　※カラー：ブラウン

コーナー支柱(平地ー平地)	PWG3LC1515	φ150×1500	24.5	40,000	受注生産
コーナー支柱(平地ー勾配)	PWG3LS1515	φ150×1500	24.5	53,000	受注生産
コーナー支柱(勾配ー勾配)	PWG3SC1515	φ150×1500	24.5	60,000	受注生産

※コーナー支柱使用の場合はコーナー部角度をご指示下さい。また角度が90°未満の場合は支柱を2本設置して下さい。

積算表　三段柵／10.5m(1.5mスパン×7)当り

	支柱φ150三段柵		平　地　用			勾　配　用		
	品　名	単位	数量	単　価	金　額	数量	単　価	金　額
資材費	支　柱	本	8	17,800	142,400	8	19,800	158,400
	横　木	本	21	8,200	172,200	21	8,200	172,200
	端　木	本	6	1,300	7,800	6	1,300	7,800
			小　計		322,400	小　計		338,400
	項　目	単位	数量	単　価	金　額	数量	単　価	金　額
労務費	床　掘	m³	1.45			1.45		
	埋戻し	m³	0.81			0.81		
	残土処理	m³	0.64			0.64		
	砕　石	m³	0.16			0.16		
	コンクリート	m³	0.41			0.41		
	型　枠	m²	5.04			5.04		
	据付手間	人	1.10			1.30		
			小　計			小　計		
			合　計			合　計		
			1 m 当り			1 m 当り		

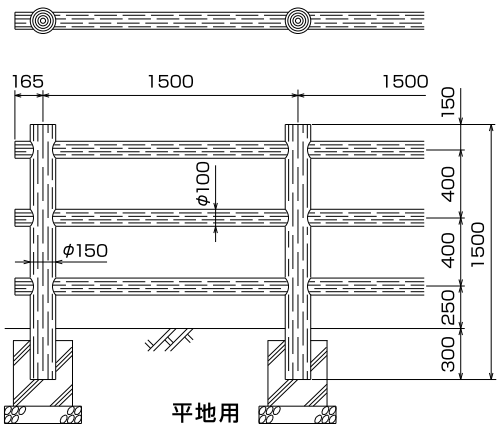

平地用

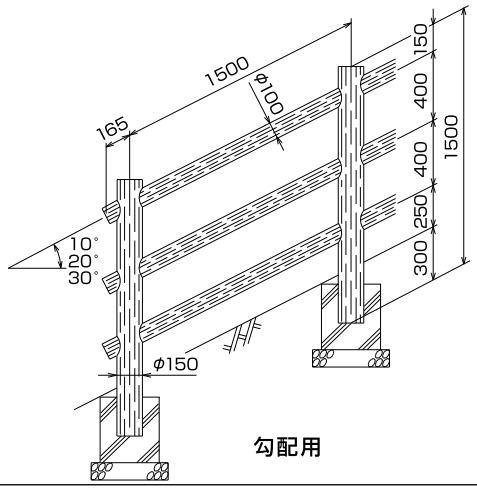

勾配用

外柵（支柱φ150シリーズ）

支柱φ150三段柵／1.5mスパン（くぬぎタイプ）・・・支柱1800mmタイプ

〈平　地〉　〈単位:本〉

品　名	品　番	呼称寸法(mm)	参考重量(kg)	単　価(円)	備　考
支　柱	PWG3L1518	φ150×1800	29.0	21,500	
横　木	PWG　1014	φ100×1420	11.0	8,200	
端　木	PWG　1001	φ100×　120	1.0	1,300	

〈勾　配〉

品　名	品　番	呼称寸法(mm)	参考重量(kg)	単　価(円)	備　考
支　柱	PWG3S1518	φ150×1800	29.0	23,500	
横　木	PWG　1014	φ100×1420	11.0	8,200	
端　木	PWG　1001	φ100×　120	1.0	1,300	

※勾配用支柱は10°、20°、30°の3種類がありますので、角度をご指示下さい。　※カラー：ブラウン

コーナー支柱(平地ー平地)	PWG3LC1518	φ150×1800	29.0	41,000	受注生産
コーナー支柱(平地ー勾配)	PWG3LS1518	φ150×1800	29.0	55,000	受注生産
コーナー支柱(勾配ー勾配)	PWG3SC1518	φ150×1800	29.0	63,000	受注生産

※コーナー支柱使用の場合はコーナー部角度をご指示下さい。また角度が90°未満の場合は支柱を2本設置して下さい。

積算表　三段柵／10.5m(1.5mスパン×7)当り

	支柱φ150三段柵		平　地　用			勾　配　用		
	品　名	単位	数量	単　価	金　額	数量	単　価	金　額
資材費	支　柱	本	8	21,500	172,000	8	23,500	188,000
	横　木	本	21	8,200	172,200	21	8,200	172,200
	端　木	本	6	1,300	7,800	6	1,300	7,800
			小　計		352,000	小　計		368,000

	項　目	単位	数量	単　価	金　額	数量	単　価	金　額
労務費	床　掘	m³	1.45			1.45		
	埋戻し	m³	0.88			0.88		
	残土処理	m³	0.57			0.57		
	砕　石	m³	0.16			0.16		
	コンクリート	m³	0.34			0.34		
	型　枠	m²	4.48			4.48		
	据付手間	人	1.25			1.50		
			小　計			小　計		

合　計		合　計	
1 m 当り		1 m 当り	

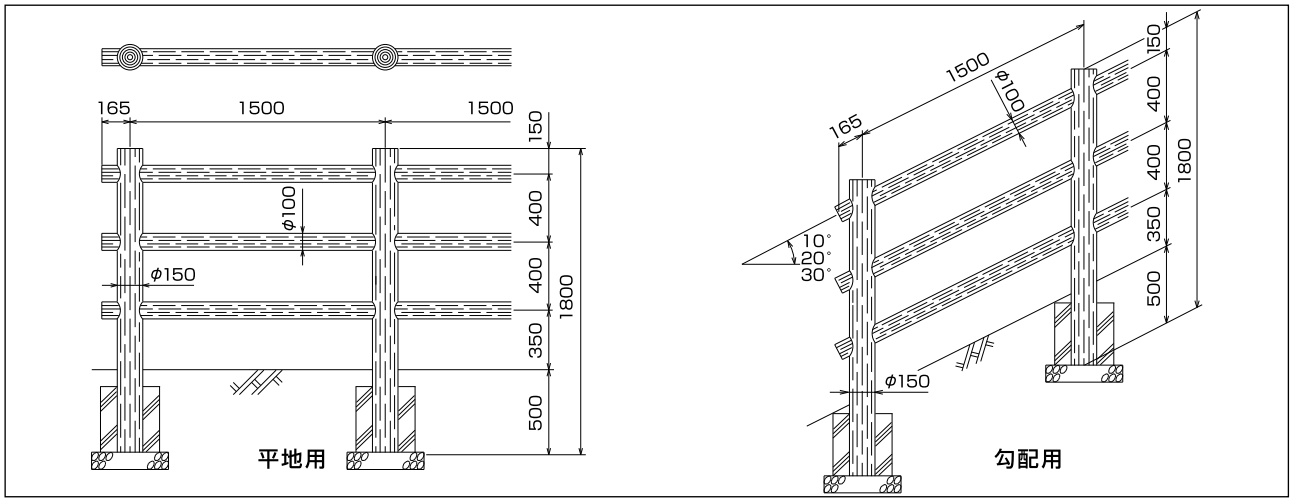

外柵（支柱φ150シリーズ）

支柱φ150二段柵／2.0mスパン（くぬぎタイプ）・・・支柱1200mmタイプ

〈平　地〉　　〈単位:本〉

品　名	品　番	呼称寸法(mm)	参考重量(kg)	単　価(円)	備　考
支　柱	PWG2L1512	φ150×1200	18.0	14,500	
横　木	PWG　1019	φ100×1920	15.0	11,000	
端　木	PWG　1001	φ100×　120	1.0	1,300	

〈勾　配〉

品　名	品　番	呼称寸法(mm)	参考重量(kg)	単　価(円)	備　考
支　柱	PWG2S1512	φ150×1200	18.0	15,500	
横　木	PWG　1019	φ100×1920	15.0	11,000	
端　木	PWG　1001	φ100×　120	1.0	1,300	

※勾配用支柱は10°、20°、30°の3種類がありますので、角度をご指示下さい。　※カラー：ブラウン

コーナー支柱(平地ー平地)	PWG2LC1512	φ150×1200	18.0	30,000	受注生産
コーナー支柱(平地ー勾配)	PWG2LS1512	φ150×1200	18.0	38,000	受注生産
コーナー支柱(勾配ー勾配)	PWG2SC1512	φ150×1200	18.0	48,000	受注生産

※コーナー支柱使用の場合はコーナー部角度を御ご示下さい。また角度が90°未満の場合は支柱を2本設置して下さい。

積算表　二段柵／10.0m(2.0mスパン×5)当り

	支柱φ150二段柵		平　地　用			勾　配　用		
資材費	品　名	単位	数量	単　価	金　額	数量	単　価	金　額
	支　柱	本	6	14,500	87,000	6	15,500	93,000
	横　木	本	10	11,000	110,000	10	11,000	110,000
	端　木	本	4	1,300	5,200	4	1,300	5,200
			小　計		202,200	小　計		208,200

労務費	項　目	単位	数量	単　価	金　額	数量	単　価	金　額
	床　掘	m³	0.60			0.60		
	埋戻し	m³	0.37			0.37		
	残土処理	m³	0.23			0.23		
	砕　石	m³	0.10			0.10		
	コンクリート	m³	0.11			0.11		
	型　枠	m²	1.80			1.80		
	据付手間	人	0.58			0.70		
			小　計			小　計		

合　計		合　計	
1 m 当り		1 m 当り	

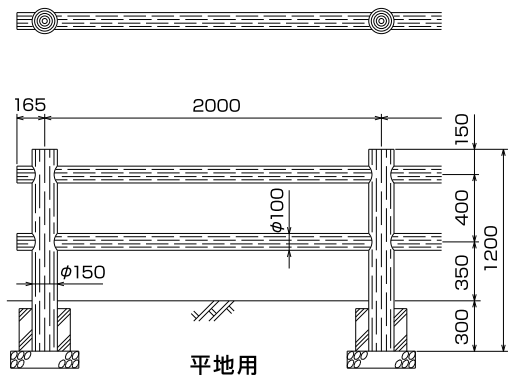

平地用

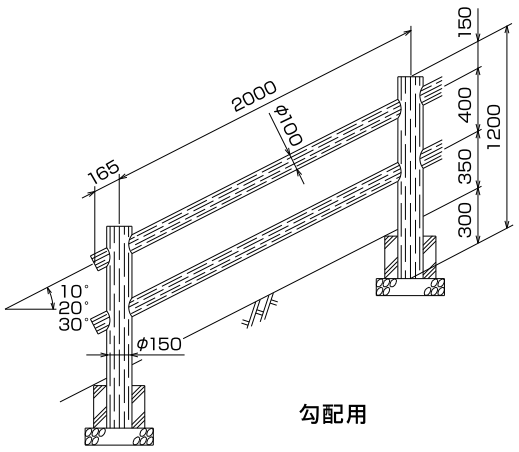

勾配用

外柵（支柱φ150シリーズ）

支柱φ150二段柵／2.0mスパン（くぬぎタイプ）・・・支柱1500mmタイプ

〈平　地〉　〈単位:本〉

品　名	品　番	呼称寸法(mm)	参考重量(kg)	単　価(円)	備　考
支　柱	PWG2L1515	φ150×1500	24.5	16,500	
横　木	PWG　1019	φ100×1920	15.0	11,000	
端　木	PWG　1001	φ100×　120	1.0	1,300	

〈勾　配〉

品　名	品　番	呼称寸法(mm)	参考重量(kg)	単　価(円)	備　考
支　柱	PWG2S1515	φ150×1500	24.5	17,600	
横　木	PWG　1019	φ100×1920	15.0	11,000	
端　木	PWG　1001	φ100×　120	1.0	1,300	

※勾配用支柱は10°、20°、30°の3種類がありますので、角度をご指示下さい。　※カラー：ブラウン

コーナー支柱(平地ー平地)	PWG2LC1515	φ150×1500	24.5	32,000	受注生産
コーナー支柱(平地ー勾配)	PWG2LS1515	φ150×1500	24.5	42,000	受注生産
コーナー支柱(勾配ー勾配)	PWG2SC1515	φ150×1500	24.5	52,000	受注生産

※コーナー支柱使用の場合はコーナー部角度をご指示下さい。また角度が90°未満の場合は支柱を2本設置して下さい。

積算表　二段柵／10.0m(2.0mスパン×5)当り

	支柱φ150二段柵		平　地　用			勾　配　用		
資材費	品　名	単位	数量	単　価	金　額	数量	単　価	金　額
	支　柱	本	6	16,500	99,000	6	17,600	105,600
	横　木	本	10	11,000	110,000	10	11,000	110,000
	端　木	本	4	1,300	5,200	4	1,300	5,200
			小　計		214,200	小　計		220,800

労務費	項　目	単位	数量	単　価	金　額	数量	単　価	金　額
	床　掘	m³	1.09			1.09		
	埋戻し	m³	0.66			0.66		
	残土処理	m³	0.43			0.43		
	砕　石	m³	0.12			0.12		
	コンクリート	m³	0.26			0.26		
	型　枠	m²	3.36			3.36		
	据付手間	人	0.61			0.72		
			小　計			小　計		

合　計		合　計	
1 m 当り		1 m 当り	

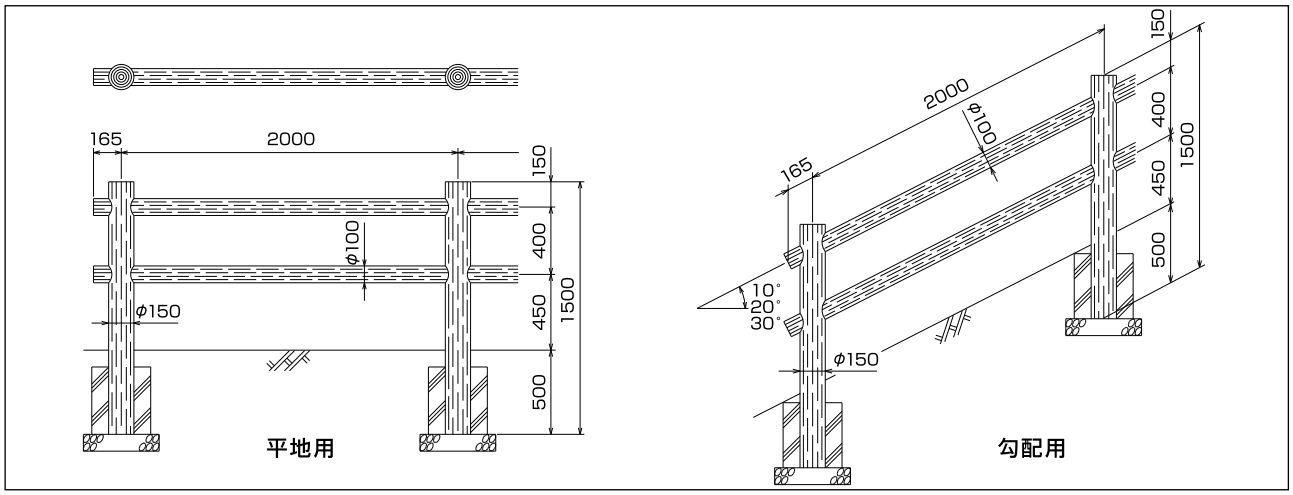

外柵（支柱φ150シリーズ）

支柱φ150三段柵／2.0mスパン（くぬぎタイプ）・・・支柱1500mmタイプ

〈平　地〉　　〈単位:本〉

品　名	品　番	呼称寸法(mm)	参考重量(kg)	単　価(円)	備　考
支　柱	PWG3L1515	φ150×1500	24.5	17,800	
横　木	PWG　1019	φ100×1920	15.0	11,000	
端　木	PWG　1001	φ100×　120	1.0	1,300	

〈勾　配〉

品　名	品　番	呼称寸法(mm)	参考重量(kg)	単　価(円)	備　考
支　柱	PWG3S1515	φ150×1500	24.5	19,800	
横　木	PWG　1019	φ100×1920	15.0	11,000	
端　木	PWG　1001	φ100×　120	1.0	1,300	

※勾配用支柱は10°、20°、30°の3種類がありますので、角度をご指示下さい。　※カラー：ブラウン

コーナー支柱(平地ー平地)	PWG3LC1515	φ150×1500	24.5	40,000	受注生産
コーナー支柱(平地ー勾配)	PWG3LS1515	φ150×1500	24.5	53,000	受注生産
コーナー支柱(勾配ー勾配)	PWG3SC1515	φ150×1500	24.5	60,000	受注生産

※コーナー支柱使用の場合はコーナー部角度をご指示下さい。また角度が90°未満の場合は支柱を2本設置して下さい。

積算表　三段柵／10.0m(2.0mスパン×5)当り

	支柱φ150三段柵		平　地　用			勾　配　用		
	品　名	単位	数量	単　価	金　額	数量	単　価	金　額
資材費	支　柱	本	6	17,800	106,800	6	19,800	118,800
	横　木	本	15	11,000	165,000	15	11,000	165,000
	端　木	本	6	1,300	7,800	6	1,300	7,800
			小　計		279,600	小　計		291,600
	項　目	単位	数量	単　価	金　額	数量	単　価	金　額
労務費	床　掘	m³	1.09			1.09		
	埋戻し	m³	0.61			0.61		
	残土処理	m³	0.48			0.48		
	砕　石	m³	0.12			0.12		
	コンクリート	m³	0.30			0.30		
	型　枠	m²	3.78			3.78		
	据付手間	人	0.88			1.04		
			小　計			小　計		
			合　計			合　計		
			1 m 当り			1 m 当り		

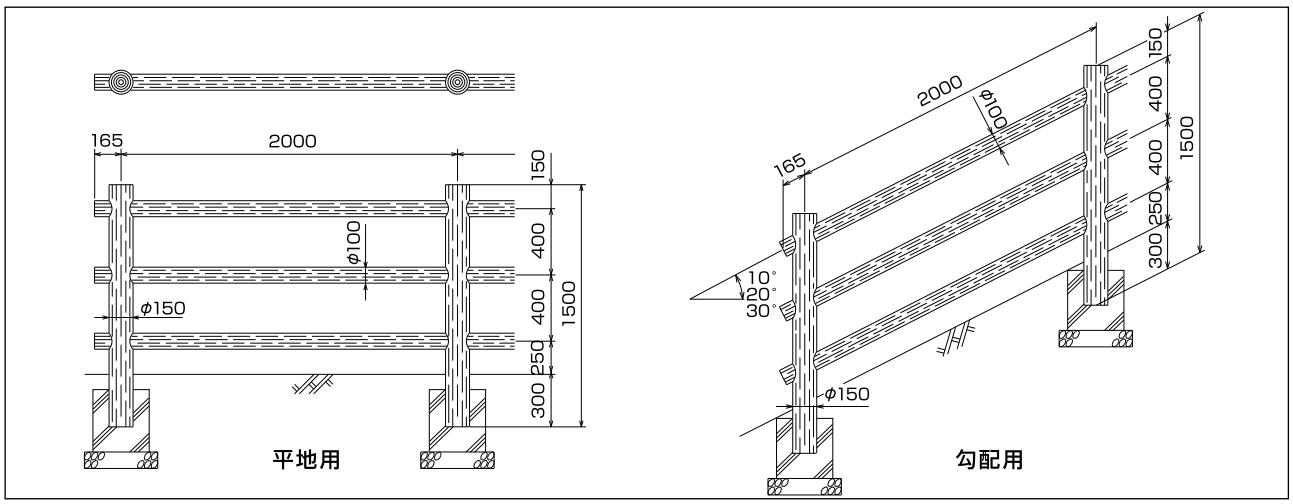

外柵（支柱φ150シリーズ）

支柱φ150三段柵／2.0mスパン（くぬぎタイプ）・・・支柱1800mmタイプ

〈平　地〉　〈単位:本〉

品　名	品　番	呼称寸法(mm)	参考重量(kg)	単　価(円)	備　考
支　柱	PWG3L1518	φ150×1800	29.0	21,500	
横　木	PWG　1019	φ100×1920	15.0	11,000	
端　木	PWG　1001	φ100×　120	1.0	1,300	

〈勾　配〉

品　名	品　番	呼称寸法(mm)	参考重量(kg)	単　価(円)	備　考
支　柱	PWG3S1518	φ150×1800	29.0	23,500	
横　木	PWG　1019	φ100×1920	15.0	11,000	
端　木	PWG　1001	φ100×　120	1.0	1,300	

※勾配用支柱は10°、20°、30°の3種類がありますので、角度をご指示下さい。　※カラー：ブラウン

コーナー支柱(平地ー平地)	PWG3LC1518	φ150×1800	29.0	41,000	受注生産
コーナー支柱(平地ー勾配)	PWG3LS1518	φ150×1800	29.0	55,000	受注生産
コーナー支柱(勾配ー勾配)	PWG3SC1518	φ150×1800	29.0	63,000	受注生産

※コーナー支柱使用の場合はコーナー部角度をご指示下さい。また角度が90°未満の場合は支柱を2本設置して下さい。

積算表　三段柵／10.0m(2.0mスパン×5)当り

	支柱φ150三段柵		平　地　用			勾　配　用		
	品　名	単位	数量	単　価	金　額	数量	単　価	金　額
資材費	支　柱	本	6	21,500	129,000	6	23,500	141,000
	横　木	本	15	11,000	165,000	15	11,000	165,000
	端　木	本	6	1,300	7,800	6	1,300	7,800
			小　計		301,800	小　計		313,800

	項　目	単位	数量	単　価	金　額	数量	単　価	金　額
労務費	床　掘	m³	1.09			1.09		
	埋戻し	m³	0.66			0.66		
	残土処理	m³	0.43			0.43		
	砕　石	m³	0.12			0.12		
	コンクリート	m³	0.26			0.26		
	型　枠	m²	3.36			3.36		
	据付手間	人	1.00			1.20		
			小　計			小　計		

合　計		合　計	
1 m 当り		1 m 当り	

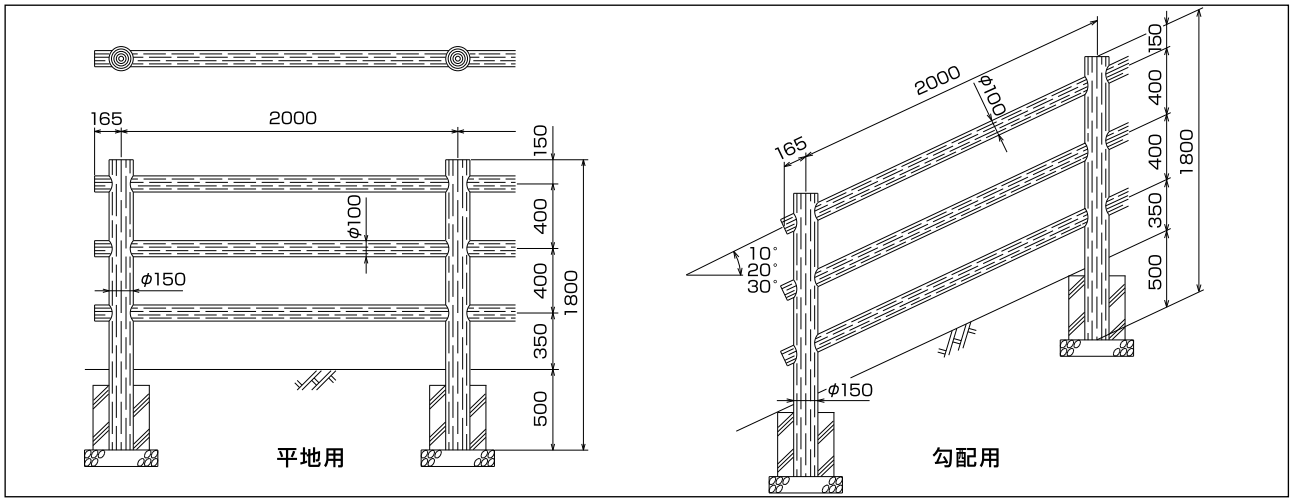

縦格子柵（支柱φ130シリーズ）

支柱φ130縦格子柵／1.5mスパン（くぬぎタイプ）

〈平　地〉　　〈単位:本、枚〉

品　名	品　番	呼称寸法(mm)	参考重量(kg)	単　価(円)	備　考
支　柱	PWGHL1317	φ130×1700	21.0	17,000	
格子パネル	(PWGH0914、PWGH0686)	990×1420	36.2	56,000	組付け品
端　木	PWG　0901	φ　90×　120	0.8	1,150	

〈勾　配〉

品　名	品　番	呼称寸法(mm)	参考重量(kg)	単　価(円)	備　考
支　柱	PWGHS1317	φ130×1700	21.0	21,000	
格子パネル	(PWGHS0914、PWGHS0688)	990×1420	37.1	74,000	組付け品
端　木	PWGS　0901	φ　90×　120	0.8	1,150	

※勾配用は5°、10°、15°、20°、25°、30°の6種類がありますので、角度をご指示下さい。　※カラー：ブラウン

コーナー支柱(平地ー平地)	PWGHLC1317	φ130×1700	21.0	26,500	受注生産
コーナー支柱(平地ー勾配)	PWGHLS1317	φ130×1700	21.0	35,500	受注生産
コーナー支柱(勾配ー勾配)	PWGHSC1317	φ130×1700	21.0	46,500	受注生産

※コーナー支柱使用の場合はコーナー部角度をご指示下さい。また角度が90°未満の場合は支柱を2本設置して下さい。

積算表　縦格子柵／10.5m(1.5mスパン×7)当り

	支柱φ130縦格子柵		平　地　用			勾　配　用		
資材費	品　名	単位	数量	単　価	金　額	数量	単　価	金　額
	支　柱	本	8	17,000	136,000	8	21,000	168,000
	格子パネル	枚	7	56,000	392,000	7	74,000	518,000
	端　木	本	4	1,150	4,600	4	1,150	4,600
			小　計		532,600	小　計		690,600

労務費	項　目	単位	数量	単　価	金　額	数量	単　価	金　額
	床　掘	m³	1.45			1.45		
	埋戻し	m³	0.88			0.88		
	残土処理	m³	0.57			0.57		
	砕　石	m³	0.16			0.16		
	コンクリート	m³	0.34			0.34		
	型　枠	m²	4.48			4.48		
	据付手間	人	1,13			1.34		
			小　計			小　計		

合　計		合　計	
1 m 当り		1 m 当り	

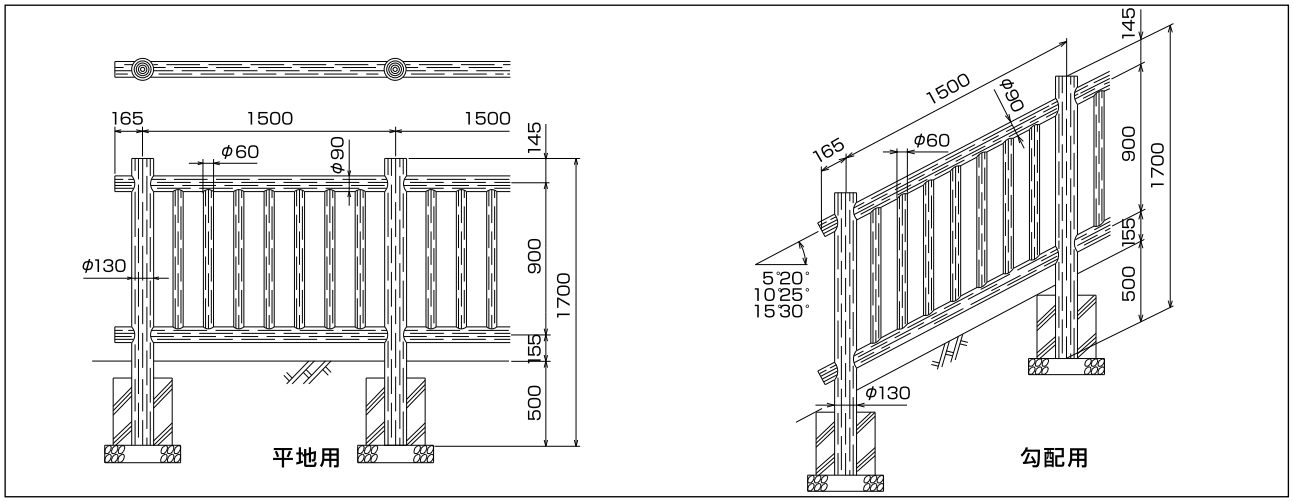

縦格子柵（支柱φ130シリーズ）

支柱φ130縦格子柵／2.0mスパン（くぬぎタイプ）

〈平　地〉　〈単位:本、枚〉

品　名	品　番	呼称寸法(mm)	参考重量(kg)	単　価(円)	備　考
支　柱	PWGHL1317	φ130×1700	21.0	17,000	
格子パネル	(PWGH0919、PWGH0686)	990×1920	47.8	69,000	組付け品
端　木	PWG　0901	φ　90×　120	0.8	1,150	

〈勾　配〉

品　名	品　番	呼称寸法(mm)	参考重量(kg)	単　価(円)	備　考
支　柱	PWGHS1317	φ130×1700	21.0	21,000	
格子パネル	(PWGHS0919、PWGHS0688)	990×1920	48.7	90,000	組付け品
端　木	PWGS　0901	φ　90×　120	0.8	1,150	

※勾配用は5°、10°、15°、20°、25°、30°の6種類がありますので、角度をご指示下さい。　※カラー：ブラウン

コーナー支柱(平地ー平地)	PWGHLC1317	φ130×1700	21.0	26,500	受注生産
コーナー支柱(平地ー勾配)	PWGHLS1317	φ130×1700	21.0	35,500	受注生産
コーナー支柱(勾配ー勾配)	PWGHSC1317	φ130×1700	21.0	46,500	受注生産

※コーナー支柱使用の場合はコーナー部角度をご指示下さい。また角度が90°未満の場合は支柱を2本設置して下さい。

積算表　縦格子柵／10.0m(2.0mスパン×5)当り

	支柱φ130縦格子柵		平　地　用			勾　配　用		
資材費	品　名	単位	数量	単　価	金　額	数量	単　価	金　額
	支　柱	本	6	17,000	102,000	6	21,000	126,000
	格子パネル	枚	5	69,000	345,000	5	90,000	450,000
	端　木	本	4	1,150	4,600	4	1,150	4,600
			小　計		451,600	小　計		580,600

労務費	項　目	単位	数量	単　価	金　額	数量	単　価	金　額
	床　掘	m³	1.09			1.09		
	埋戻し	m³	0.66			0.66		
	残土処理	m³	0.43			0.43		
	砕　石	m³	0.12			0.12		
	コンクリート	m³	0.26			0.26		
	型　枠	m²	3.36			3.36		
	据付手間	人	0.93			1.10		
			小　計			小　計		

合　計		合　計	
1 m 当り		1 m 当り	

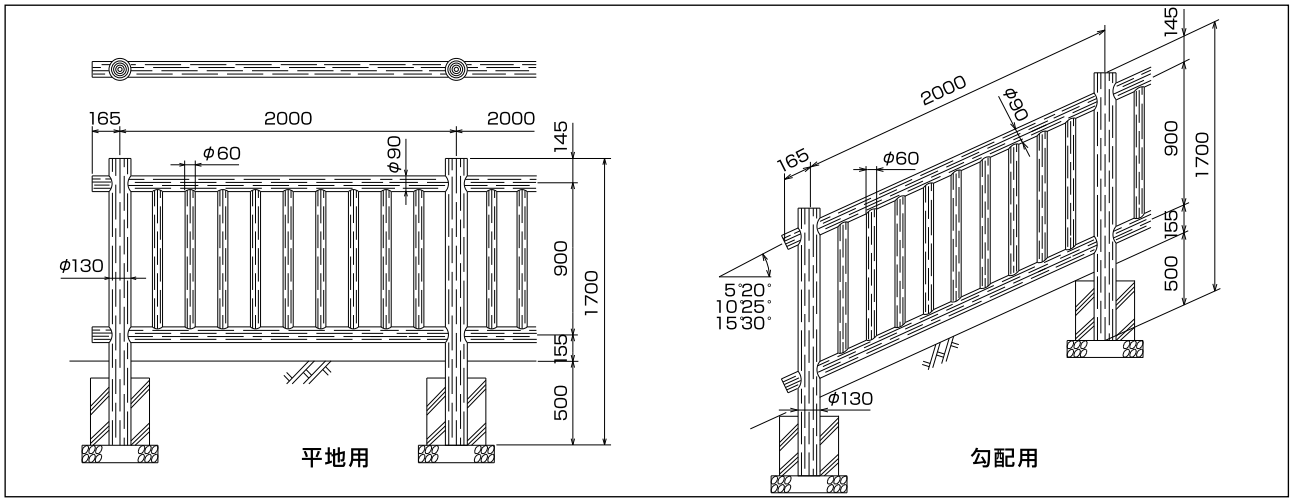

支柱φ100フロントビーム柵／2.0mスパン（くぬぎタイプ）

〈一　段〉　〈単位:本、個〉

品　名	品　番	呼称寸法(mm)	参考重量(kg)	単　価(円)	備　考
支　柱	PWG1F1014	φ100×1400	11.8	9,400	
横　木	PWGFY6020	φ 60×1970	7.9	8,300	
端　末	PWGFT6003	φ 60× 120	0.2	1,300	
標準ジョイント	PWGFL7016	φ 70× 160	1.6	3,600	
自在ジョイント	PWGFS7009	W 70× 90	0.8	4,800	

〈二　段〉　〈単位:本、個〉

品　名	品　番	呼称寸法(mm)	参考重量(kg)	単　価(円)	備　考
支　柱	PWG2F1014	φ100×1400	11.8	9,700	
横　木	PWGFY6020	φ 60×1970	7.9	8,300	
端　末	PWGFT6003	φ 60× 120	0.2	1,300	
標準ジョイント	PWGFL7016	φ 70× 160	1.6	3,600	
自在ジョイント	PWGFS7009	W 70× 90	0.8	4,800	

※コーナー及び勾配変化の部分には自在ジョイントをご使用ください。　※カラー：ブラウン

積算表　フロントビーム柵／20.0m(2.0mスパン×10)当り

	フロントビーム柵(段数)		一　段			二　段		
	品　名	単位	数量	単　価	金　額	数量	単　価	金　額
資材費	支　柱	本	11	9,400	103,400	11	9,700	106,700
	横　木	本	10	8,300	83,000	20	8,300	166,000
	端　末	本	2	1,300	2,600	4	1,300	5,200
	標準ジョイント	個	11	3,600	39,600	22	3,600	79,200
			小　計		228,600	小　計		357,100

	項　目	単位	数量	単　価	金　額	数量	単　価	金　額
労務費	床　掘	m³	2.00			2.00		
	埋　戻　し	m³	1.23			1.23		
	残土処理	m³	0.77			0.77		
	砕　石	m³	0.22			0.22		
	コンクリート	m³	0.50			0.50		
	型　枠	m²	6.16			6.16		
	据付手間	人	1.40			1.60		
			小　計			小　計		

合　計		合　計	
1 m 当 り		1 m 当 り	

PWG1F1014

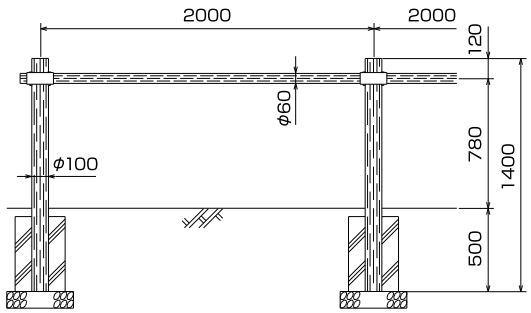

PWG2F1014

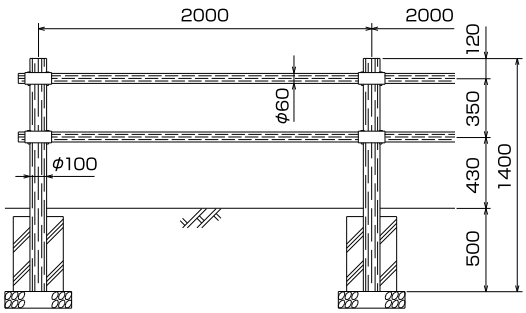

支柱φ100フロントビーム柵／2.0mスパン（くぬぎタイプ）

〈三　段〉　〈単位:本、個〉

品　名	品　番	呼称寸法(mm)	参考重量(kg)	単　価(円)	備　考
支　柱	PWG3F1017	φ100×1700	14.3	11,700	
横　木	PWGFY6020	φ 60×1970	7.9	8,300	
端　末	PWGFT6003	φ 60× 120	0.2	1,300	
標準ジョイント	PWGFL7016	φ 70× 160	1.6	3,600	
自在ジョイント	PWGFS7009	W 70× 90	0.8	4,800	

〈縦格子〉　〈単位:本、枚、個〉

品　名	品　番	呼称寸法(mm)	参考重量(kg)	単　価(円)	備　考
支　柱	PWGHF1017	φ100×1700	14.3	12,100	
格子パネル	PWGFP9620	W965×1970	49.1	58,500	組付け品
端　末	PWGFT6003	φ 60× 120	0.2	1,300	
標準ジョイント	PWGFL7016	φ 70× 160	1.6	3,600	
自在ジョイント	PWGFS7009	W 70× 90	0.8	4,800	

※コーナー及び勾配変化の部分には自在ジョイントをご使用ください。　※カラー：ブラウン

積算表　フロントビーム柵／20.0m(2.0mスパン×10)当り

	フロントビーム柵(段数)		三　段			縦　格　子		
	品　名	単位	数量	単　価	金　額	数量	単　価	金　額
資材費	支　柱	本	11	11,700	128,700	11	12,100	133,100
	横木/パネル	本/枚	30	8,300	249,000	10	58,500	585,000
	端　末	本	6	1,300	7,800	4	1,300	5,200
	標準ジョイント	個	33	3,600	118,800	22	3,600	79,200
			小　計		504,300	小　計		802,500

	項　目	単位	数量	単　価	金　額	数量	単　価	金　額
労務費	床　掘	m^3	2.00			2.00		
	埋　戻　し	m^3	1.23			1.23		
	残土処理	m^3	0.77			0.77		
	砕　石	m^3	0.22			0.22		
	コンクリート	m^3	0.50			0.50		
	型　枠	m^2	6.16			6.16		
	据付手間	人	2.00			2.80		
			小　計			小　計		

合　計		合　計	
1 m 当 り		1 m 当 り	

PWG3F1017

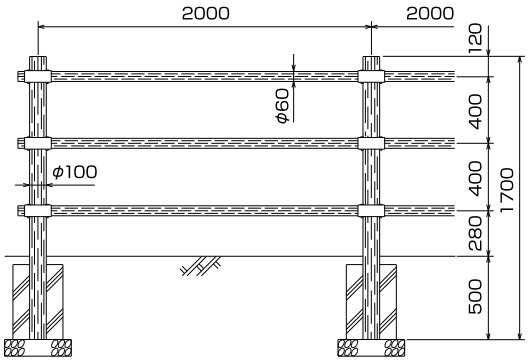

PWGHF1017

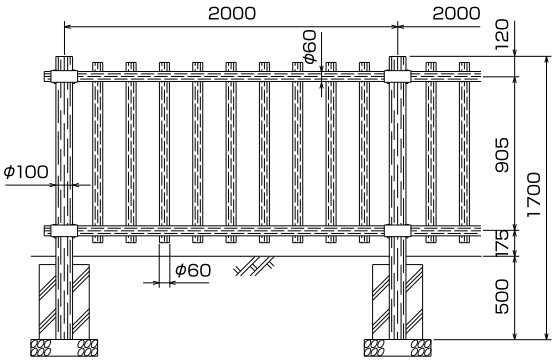

支柱φ100フロントビーム柵（土中式）／2.0mスパン（くぬぎタイプ）

〈一　段〉　〈単位:本、個〉

品　名	品　番	呼称寸法(mm)	参考重量(kg)	単　価(円)	備　考
支柱カバー 支柱芯材	PWG1FK1019	φ100×1000 φ60.5×1900×2.3t	10.8	13,000	
横　木	PWGFY6020	φ 60×1970	7.9	8,300	
端　末	PWGFT6003	φ 60× 120	0.2	1,300	
標準ジョイント	PWGFL7016	φ 70× 160	1.6	3,600	
自在ジョイント	PWGFS7009	W 70× 90	0.8	4,800	

〈二　段〉　〈単位:本、個〉

品　名	品　番	呼称寸法(mm)	参考重量(kg)	単　価(円)	備　考
支柱カバー 支柱芯材	PWG2FK1019	φ100×1000 φ60.5×1900×2.3t	10.8	13,600	
横　木	PWGFY6020	φ 60×1970	7.9	8,300	
端　末	PWGFT6003	φ 60× 120	0.2	1,300	
標準ジョイント	PWGFL7016	φ 70× 160	1.6	3,600	
自在ジョイント	PWGFS7009	W 70× 90	0.8	4,800	

※コーナー及び勾配変化の部分には自在ジョイントをご使用ください。　※カラー：ブラウン

積算表　フロントビーム柵（土中式）／20.0m(2.0mスパン×10)当り

	フロントビーム柵／土中式(段数)		一　段			二　段		
資材費	品　名	単位	数量	単　価	金　額	数量	単　価	金　額
	支　柱	本	11	13,000	143,000	11	13,600	149,600
	横　木	本	10	8,300	83,000	20	8,300	166,000
	端　末	本	2	1,300	2,600	4	1,300	5,200
	標準ジョイント	個	11	3,600	39,600	22	3,600	79,200
			小　計		268,200	小　計		400,000

労務費	項　目	単位	数量	単　価	金　額	数量	単　価	金　額
	据付手間	人	1.8			2.2		
			小　計			小　計		

合　計		合　計	
1 m 当り		1 m 当り	

PWG1FK1019

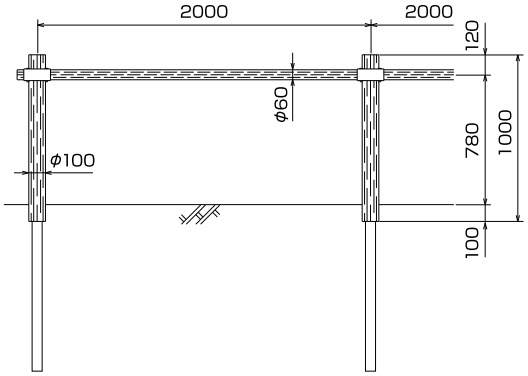

PWG2FK1019

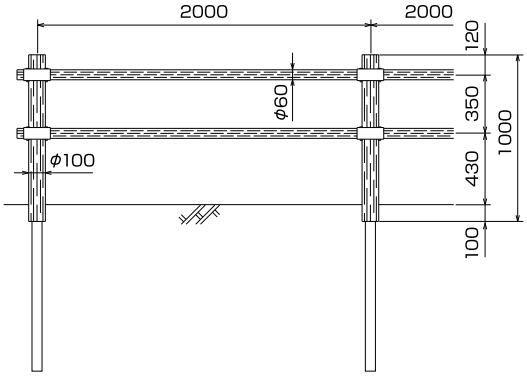

支柱φ100フロントビーム柵（土中式）／2.0mスパン（くぬぎタイプ）

〈三　段〉　〈単位:本、個〉

品　名	品　番	呼称寸法(mm)	参考重量(kg)	単　価(円)	備　考
支柱カバー 支柱芯材	PWG3FK2400	φ100×1300 φ60.5×2400×2.3t	13.8	17,200	
横　木	PWGFY6020	φ 60×1970	7.9	8,300	
端　末	PWGFT6003	φ 60× 120	0.2	1,300	
標準ジョイント	PWGFL7016	φ 70× 160	1.6	3,600	
自在ジョイント	PWGFS7009	W 70× 90	0.8	4,800	

〈縦格子〉　〈単位:本、枚、個〉

品　名	品　番	呼称寸法(mm)	参考重量(kg)	単　価(円)	備　考
支柱カバー 支柱芯材	PWGHFK2360	φ100×1260 φ60.5×2360×2.3t	13.5	17,400	
格子パネル	PWGFY6020	W965×1970	49.1	58,500	組付け品
端　末	PWGFT6003	φ 60× 120	0.2	1,300	
標準ジョイント	PWGFL7016	φ 70× 160	1.6	3,600	
自在ジョイント	PWGFS7009	W 70× 90	0.8	4,800	

※コーナー及び勾配変化の部分には自在ジョイントをご使用ください。　※カラー：ブラウン

積算表　フロントビーム柵（土中式）／20.0m（2.0mスパン×10）当り

	フロントビーム柵／土中式(段数)		三　段			縦　格　子		
資材費	品　名	単位	数量	単　価	金　額	数量	単　価	金　額
	支　柱	本	11	17,200	189,200	11	17,400	191,400
	横木/パネル	本/枚	30	8,300	249,000	10	58,500	585,000
	端　末	本	6	1,300	7,800	4	1,300	5,200
	標準ジョイント	個	33	3,600	118,800	22	3,600	79,200
			小　計		564,800	小　計		860,800

労務費	項　目	単位	数量	単　価	金　額	数量	単　価	金　額
	据付手間	人	3.2			4.0		
			小　計			小　計		

合　計		合　計	
1 m 当り		1 m 当り	

PWG3FK2400

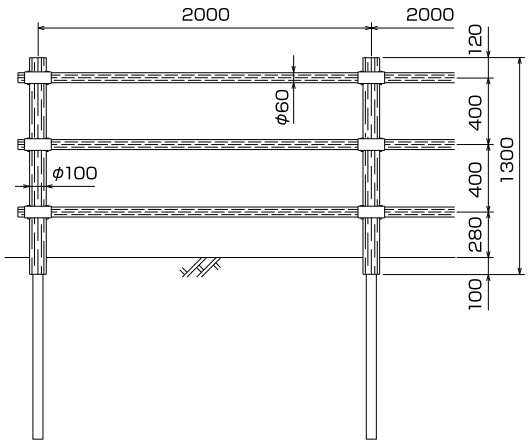

PWGHFK2360

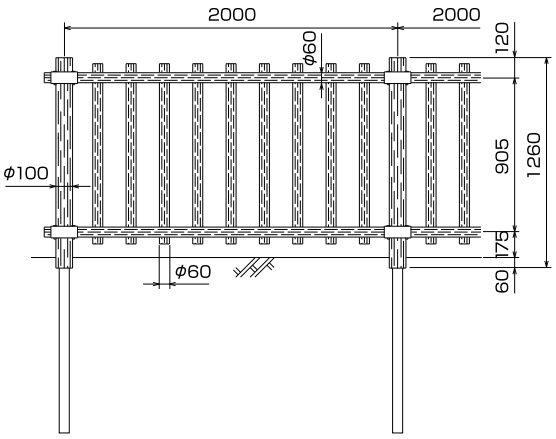

土留め（通常シリーズ）

土留め／t50タイプ

〈一　段：H＝300〉　〈単位:本、枚、セット〉

品　名	品　番	呼称寸法(mm)	参考重量(kg)	単　価(円)	備　考
板　材	PWB50300A	300×2000×50t	17.0	11,500	裏抜き、長穴(4ヶ所)
止め杭	PWDK607	φ60×700	1.7	1,100	
裏　板	PWB25020	245×200×25t	1.3	1,200	長穴（4ヶ所）
ボルト	BN1010Y	M10×100		250	溶融亜鉛メッキ

〈二　段：H＝600〉　〈単位:本、枚、セット〉

品　名	品　番	呼称寸法(mm)	参考重量(kg)	単　価(円)	備　考
板　材	PWB50300A	300×2000×50t	17.0	11,500	裏抜き、長穴(4ヶ所)
止め杭	PWSK1012	φ100×1200	8.4	4,250	
裏　板	PWB25050	245×500×25t	3.1	2,800	長穴（8ヶ所）
ボルト	BN1010Y	M10×100		250	溶融亜鉛メッキ

※板材／削りタイプ、止め杭／くぬぎタイプ、裏板／無地タイプです。
※カラー：ブラウン

積算表　土留め／10.0m（2.0mスパン×5）当り

	土留め品番（高さ）		PWB50300D1（H＝300）			PWB50300D2（H＝600）		
資材費	品　名	単位	数量	単　価	金　額	数量	単　価	金　額
	板　材	枚	5	11,500	57,500	10	11,500	115,000
	止め杭	本	16	1,100	17,600	16	4,250	68,000
	裏　板	枚	4	1,200	4,800	4	2,800	11,200
	ボルト	セット	16	250	4,000	32	250	8,000
			小　計		83,900	小　計		202,200
労務費	項　目	単位	数量	単　価	金　額	数量	単　価	金　額
	据付手間	人	0.80			1.40		
			合　計			合　計		
			1 m 当り			1 m 当り		

PWB50300D1（H＝300）

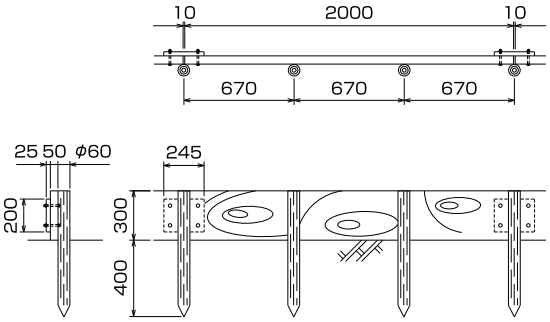

PWB50300D2（H＝600）

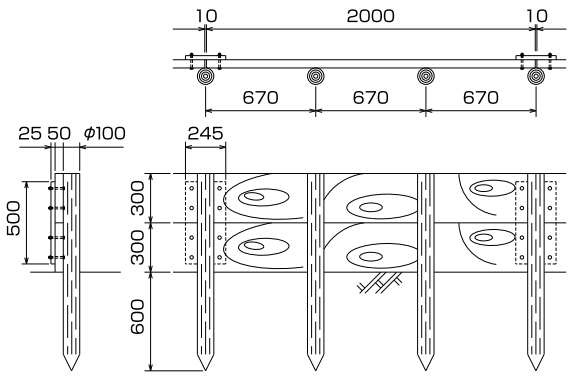

土留め（通常シリーズ）

土留め／t30タイプ

〈一　段：H＝200〉　〈単位:本、枚〉

品　名	品　番	呼称寸法(mm)	参考重量(kg)	単　価(円)	備　考
板　材	PWB30200	200×2000×30t	10.8	7,700	
止め杭	PWDK607	φ60×700	1.7	1,100	
コーススレッド57	SW57F	L57(SUS)		40	50本／ロット

〈二　段：H＝400〉　〈単位:本、枚〉

品　名	品　番	呼称寸法(mm)	参考重量(kg)	単　価(円)	備　考
板　材	PWB30200	200×2000×30t	10.8	7,700	
止め杭	PWSK1010	φ100×1000	6.9	3,650	
コーススレッド57	SW57F	L57(SUS)		40	50本／ロット

〈三　段：H＝600〉　〈単位:本、枚〉

品　名	品　番	呼称寸法(mm)	参考重量(kg)	単　価(円)	備　考
板　材	PWB30200	200×2000×30t	10.8	7,700	
止め杭	PWSK1012	φ100×1200	8.4	4,250	
コーススレッド57	SW57F	L57(SUS)		40	50本／ロット

※板材／削りタイプ、止め杭／くぬぎタイプです。
※カラー：ブラウン

積算表　土留め／10.0m(2.0mスパン×5)当り

土留め品番(高さ)			PWB30200D1(H=200)			PWB30200D2(H=400)			PWB30200D3(H=600)		
	品　名	単位	数量	単　価	金　額	数量	単　価	金　額	数量	単　価	金　額
資材費	板　材	枚	5	7,700	38,500	10	7,700	77,000	15	7,700	115,500
	止め杭	本	20	1,100	22,000	20	3,650	73,000	20	4,250	85,000
	コーススレッド57	本	40	40	1,600	80	40	3,200	120	40	4,800
			小　計		62,100	小　計		153,200	小　計		205,300
労務費	項　目	単位	数量	単　価	金　額	数量	単　価	金　額	数量	単　価	金　額
	据付手間	人	0.90			1.37			1.70		
			合　計			合　計			合　計		
			1m当り			1m当り			1m当り		

PWB30200D1(H=200)

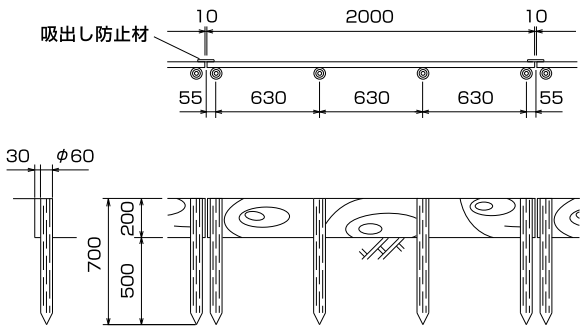

PWB30200D2 (H=400)

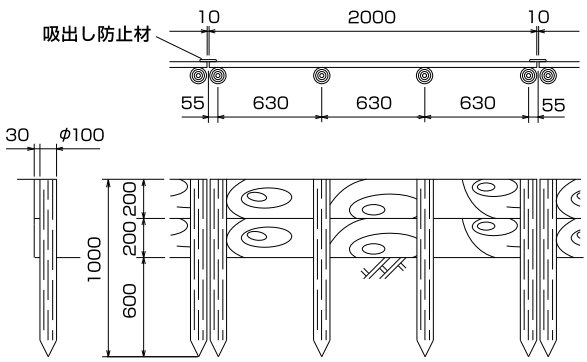

土留め（鋼管シリーズ）

土留め／t60芯材タイプ

〈二　段：H＝400〉　〈単位:本、枚、セット〉

品　名	品　番	呼称寸法(mm)	参考重量(kg)	単　価(円)	備　考
板材(芯材入り)	PWB60200S	200×2000×60t	19.0	14,400	裏抜き、長穴(2ヶ所)
支柱カバー 支柱芯材	PWSK1045S PWST1000S	φ100×450 φ48.6×1000×2.4t	4.8	10,000	亜鉛メッキ鋼管
裏　板　材	PWB25020S	245×200×25t	1.3	1,200	長穴(2ヶ所)
ボ　ル　ト	BN1210Y	M12×100		300	溶融亜鉛メッキ
コーススレッド100	SW10F	L100(SUS)		100	60本／ロット
コーススレッド 41	SW41F	L 41(SUS)		30	50本／ロット

〈三　段：H＝600〉　〈単位:本、枚、セット〉

品　名	品　番	呼称寸法(mm)	参考重量(kg)	単　価(円)	備　考
板材(芯材入り)	PWB60200S	200×2000×60t	19.0	14,400	裏抜き、長穴(2ヶ所)
支柱カバー 支柱芯材	PWSK1065S PWST1500S	φ100×650 φ60.5×1450×2.3t	7.0	13,000	亜鉛メッキ鋼管
裏　板　材	PWB25020S	245×200×25t	1.3	1,200	長穴(2ヶ所)
ボ　ル　ト	BN1210Y	M12×100		300	溶融亜鉛メッキ
コーススレッド100	SW10F	L100(SUS)		100	60本／ロット
コーススレッド 41	SW41F	L 41(SUS)		30	50本／ロット

※板材／削りタイプ、支柱／くぬぎタイプ、裏板／無地タイプです。　※カラー：ブラウン
※地盤条件によって杭・鋼管サイズは変更となります。

積算表　土留め／20.0m(2.0mスパン×10)当り

	土留め品番(高さ)		PWB60200D2(H=400)			PWB60200D3(H=600)		
資材費	品　名	単位	数量	単　価	金　額	数量	単　価	金　額
	板材(芯材入り)	枚	20	14,400	288,000	30	14,400	432,000
	支柱カバー 支柱芯材	本	21	10,000	210,000	21	13,000	273,000
	裏　板　材	枚	18	1,200	21,600	27	1,200	32,400
	ボ　ル　ト	セット	36	300	10,800	54	300	16,200
	コーススレッド100	本	18	100	1,800	27	100	2,700
	コーススレッド 41	本	24	30	720	36	30	1,080
			小　計		532,920	小　計		757,380
			1 m 当り		26,646	1 m 当り		37,869

労務費	項　目	単位	数量	単　価	金　額	数量	単　価	金　額
	据付手間	人	2.01			3.10		
			1 m 当り			1 m 当り		

PWB60200D2 (H=400)

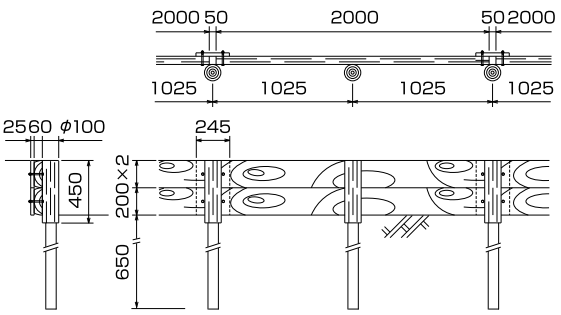

PWB60200D3 (H=600)

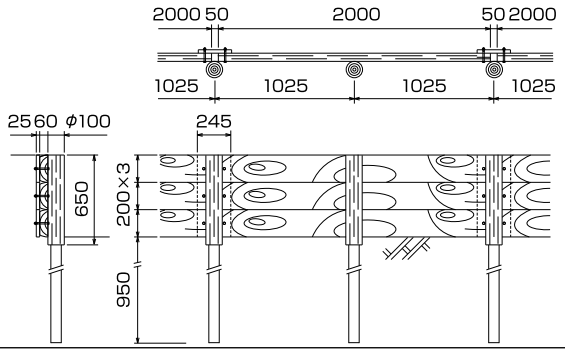

土留め／t60芯材タイプ

〈四　段：H＝800〉　〈単位:本、枚、セット〉

品　名	品　番	呼称寸法(mm)	参考重量(kg)	単　価(円)	備　考
板材(芯材入り)	PWB60200S	200×2000×60t	19.0	14,400	裏抜き、長穴(2ヶ所)
支柱カバー 支柱芯材	PWSK1085S PWST1800S	φ100×850 φ60.5×1750×2.3t	9.8	18,000	亜鉛メッキ鋼管
裏板材	PWB25020S	245×200×25t	1.3	1,200	長穴(2ヶ所)
ボルト	BN1210Y	M12×100		300	溶融亜鉛メッキ
コーススレッド100	SW10F	L100(SUS)		100	60本／ロット
コーススレッド 41	SW41F	L 41(SUS)		30	50本／ロット

〈五　段：H＝1000〉　〈単位:本、枚、セット〉

品　名	品　番	呼称寸法(mm)	参考重量(kg)	単　価(円)	備　考
板材(芯材入り)	PWB60200S	200×2000×60t	19.0	14,400	裏抜き、長穴(2ヶ所)
支柱カバー 支柱芯材	PWSK1211S PWST2150S	φ120×1100 φ76.3×2150×2.8t	17.4	23,000	亜鉛メッキ鋼管
裏板材	PWB25020S	245×200×25t	1.3	1,200	長穴(2ヶ所)
ボルト	BN1210Y	M12×100		300	溶融亜鉛メッキ
コーススレッド100	SW10F	L100(SUS)		100	60本／ロット
コーススレッド 41	SW41F	L 41(SUS)		30	50本／ロット

※板材／削りタイプ、支柱／くぬぎタイプ、裏板／無地タイプです。　※カラー：ブラウン
※地盤条件によって杭・鋼管サイズは変更となります。

積算表　土留め／20.0m(2.0mスパン×10)当り

	土留め品番(高さ)		PWB60200D4(H=800)			PWB60200D5(H=1000)		
資材費	品　名	単位	数量	単　価	金　額	数量	単　価	金　額
	板材(芯材入り)	枚	40	14,400	576,000	50	14,400	720,000
	支柱カバー 支柱芯材	本	21	18,000	378,000	31	23,000	713,000
	裏板材	枚	36	1,200	43,200	45	1,200	54,000
	ボルト	セット	72	300	21,600	90	300	27,000
	コーススレッド100	本	36	100	3,600	45	100	4,500
	コーススレッド 41	本	48	30	1,440	110	30	3,300
			小　計		1,023,840	小　計		1,521,800
			1 m 当り		51,192	1 m 当り		76,090
労務費	項　目	単位	数量	単　価	金　額	数量	単　価	金　額
	据付手間	人	4.32			7.98		
			1 m 当り			1 m 当り		

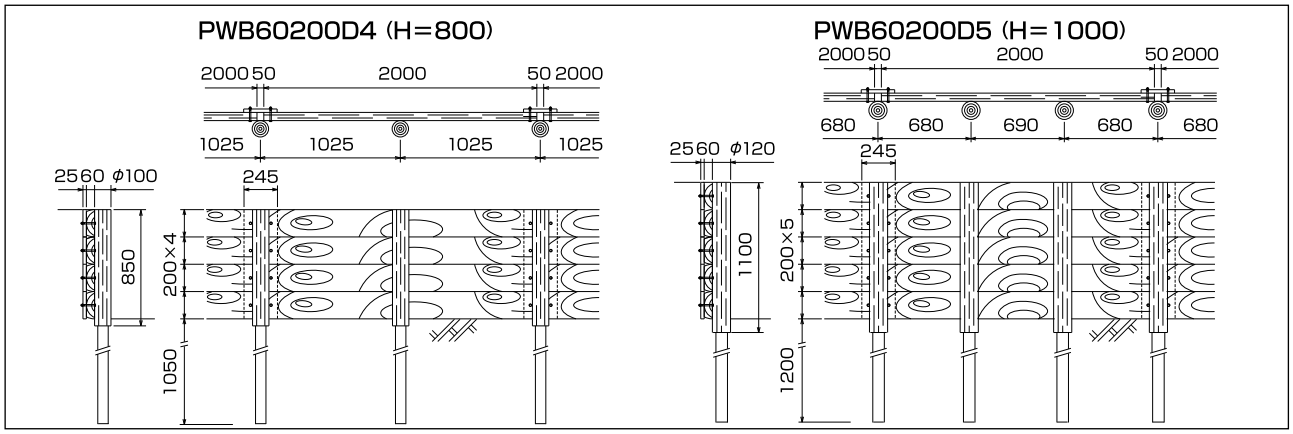

連　　木

連 木 柵 Ⓐ（くぬぎタイプ）・・・小花壇、砂場、縁木用

〈単位:枚〉

品　名	品　番	呼称寸法(mm)	参考重量(kg)	単　価(円)	備　考
五連木Ⓐ30	PWCA530	φ100×500×300H	7.4	6,600	中抜き
五連木Ⓐ50	PWCA550	φ100×500×500H	13.5	9,800	中抜き
五連木Ⓐ75	PWCA575	φ100×500×750H	20.0	15,000	中抜き

※カラー：ブラウン

積 算 表	五連木柵／1.0m当り

五 連 木 品 番	PWCA530			PWCA550			PWCA575		

	品名・項目	単位	数量	単　価	金　額	数量	単　価	金　額	数量	単　価	金　額
資材費	五　連　木	枚	2	6,600	13,200	2	9,800	19,600	2	15,000	30,000
労務費	床　　掘	m³	0.10			0.15			0.26		
	埋　戻　し	m³	0.05			0.08			0.15		
	残土処理	m³	0.05			0.07			0.11		
	砕　　石	m³	0.02			0.02			0.02		
	コンクリート	m³	0.02			0.03			0.06		
	型　　枠	m²	0.21			0.31			0.53		
	据付手間	人	0.04			0.05			0.07		
			労務費計			労務費計			労務費計		
			合　　計			合　　計			合　　計		

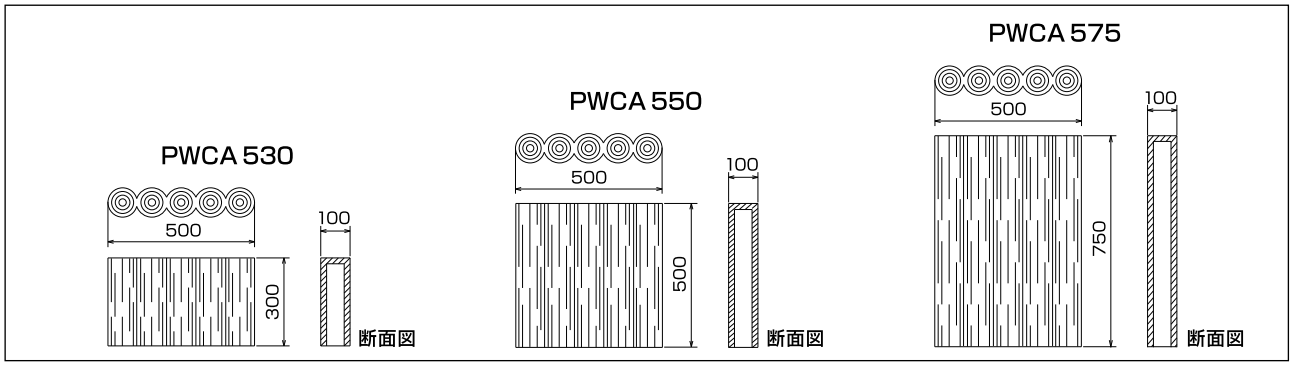

連 木 柵 Ⓐ（くぬぎタイプ）・・・縁木用

〈単位:枚〉

品　名	品　番	呼称寸法(mm)	参考重量(kg)	単　価(円)	備　考	据付手間
五連木Ⓐ03	PWCA503	φ100×500×　300H	5.4	5,500	裏抜き	0.04人/m
五連木Ⓐ05	PWCA505	φ100×500×　500H	8.6	6,500	裏抜き	0.05人/m
四連木Ⓐ10	PWCA410	φ100×400×1000H	13,2	11,000	裏抜き	0.09人/m

※カラー：ブラウン　※連結ボルトは単価に含まれております。

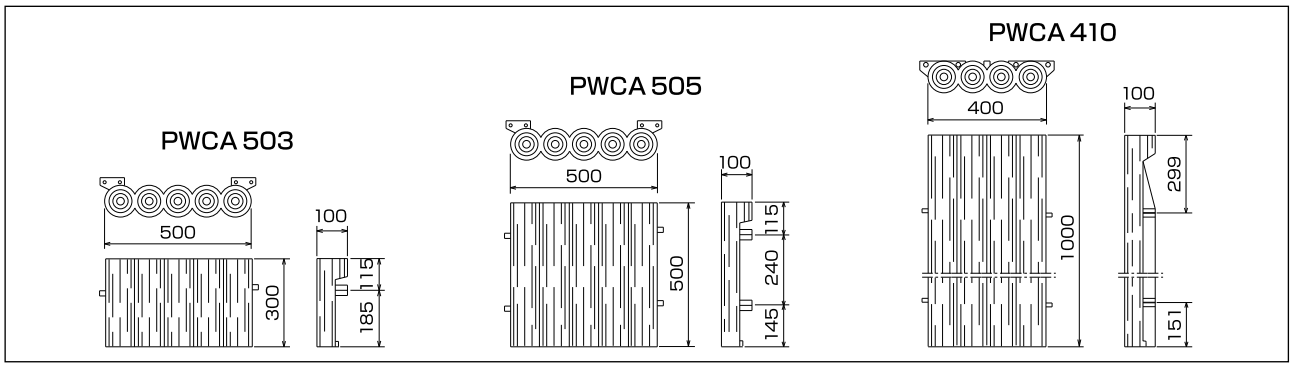

藤　　棚

藤　　棚（くぬぎタイプ）

〈単位:基〉

品　名	品　番	呼称寸法(mm)	参考重量(kg)	単　価(円)	備　考
藤　棚	PWFD2525	3500×3500×2500H	336.4	480,000	
	PWFD2550	3500×6000×2500H	535.8	750,000	
	PWFD2575	3500×8500×2500H	735.2	1,050,000	
	PWFD5050	6000×6000×2500H	858.2	1,250,000	

※支柱間ピッチは2500mmとなります。　※上記規格寸法以外にも対応が可能です。　※カラー：ブラウン

積算表　藤　棚／1基当り

	藤棚品番		PWFD2525			PWFD2550		
資材費	品　名	単位	数　量		金　額	数　量		金　額
	藤　棚	基	1		480,000	1		750,000
			小　計		480,000	小　計		750,000
労務費	項　目	単位	数量	単　価	金　額	数量	単　価	金　額
	床　掘	m³	1.59			2.30		
	埋戻し	m³	0.79			1.14		
	残土処理	m³	0.78			1.16		
	砕　石	m³	0.20			0.29		
	コンクリート	m³	0.55			0.82		
	型　枠	m²	3.84			5.76		
	据付手間	人	2.30			3.70		
			小　計			小　計		
			合　計			合　計		

	藤棚品番		PWFD2575			PWFD5050		
資材費	品　名	単位	数　量		金　額	数　量		金　額
	藤　棚	基	1		1,050,000	1		1,250,000
			小　計		1,050,000	小　計		1,250,000
労務費	項　目	単位	数量	単　価	金　額	数量	単　価	金　額
	床　掘	m³	3.07			3.46		
	埋戻し	m³	1.51			1.70		
	残土処理	m³	1.56			1.76		
	砕　石	m³	0.39			0.44		
	コンクリート	m³	1.10			1.23		
	型　枠	m²	7.68			8.64		
	据付手間	人	5.10			6.00		
			小　計			小　計		
			合　計			合　計		

※藤棚設置に重機等ご使用の場合は
別途積算をお願い致します。

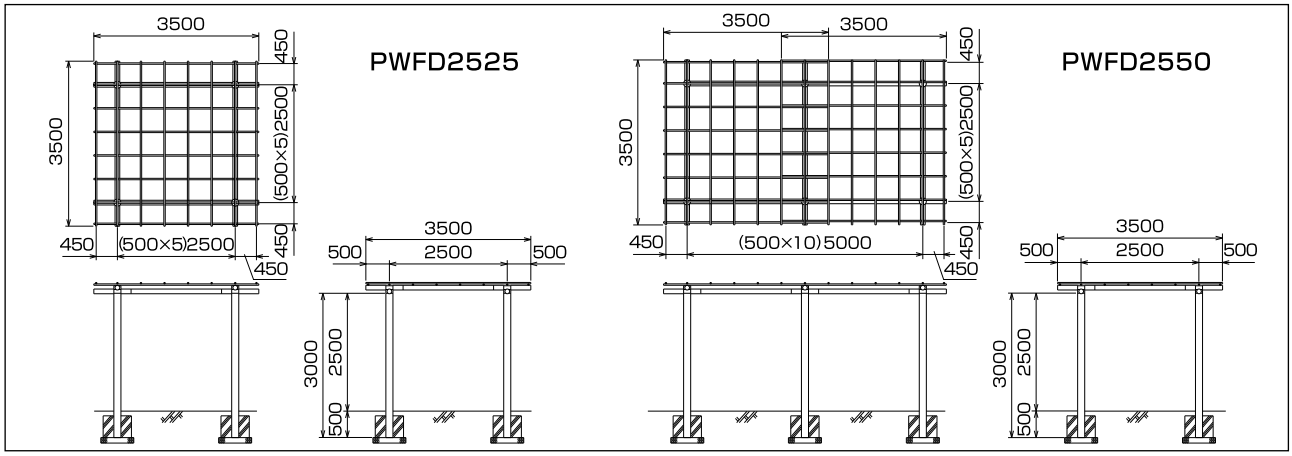

ベンチ・テーブル

ベ ン チ （削り&くぬぎタイプ）

〈単位:基〉

品　名	品　番	呼称寸法(mm)	参考重量(kg)	単　価(円)	備　考
角　脚	PWBK4015	400×1500×400H	76.0	110,000	3人掛
	PWBK4020	400×2000×400H	87.0	120,000	4人掛
丸　脚	PWBM4015	400×1500×400H	56.3	110,000	3人掛
	PWBM4020	400×2000×400H	67.3	120,000	4人掛
スツール	PWTB3050	φ300×500H	7.4	7,600	1人掛

※角脚・丸脚ベンチの座面には、芯材入りデッキ材を使用しております。　※組付け部品は単価に含まれております。
※座面は削りタイプ共通です。また角脚部は削りタイプ、丸脚部はくぬぎタイプ、スツール側面はくぬぎタイプです。
※上記呼称寸法は全て仕上り寸法です。
※カラー：ブラウン

積 算 表　ベ ン チ／1基当り

	ベンチ品番		PWBK4015	PWBK4020	PWBM4015	PWBM4020	PWTB3050	数量・単価	金　額
資材費	一基当り単価		110,000	120,000	110,000	120,000	7,600	1基	
労務費	床　掘	m³	0.28	0.28	0.28	0.28	0.11		
	埋 戻 し	m³	0.14	0.14	0.13	0.13	0.05		
	残土処理	m³	0.14	0.14	0.15	0.15	0.06		
	砕　石	m³	0.05	0.05	0.05	0.05	0.03		
	コンクリート	m³	0.06	0.06	0.07	0.07	0.02		
	型　枠	m²	0.96	0.96	0.48	0.48	0.18		
	据付手間	人	0.30	0.38	0.30	0.38	0.05		
								小　計	
								合　計	

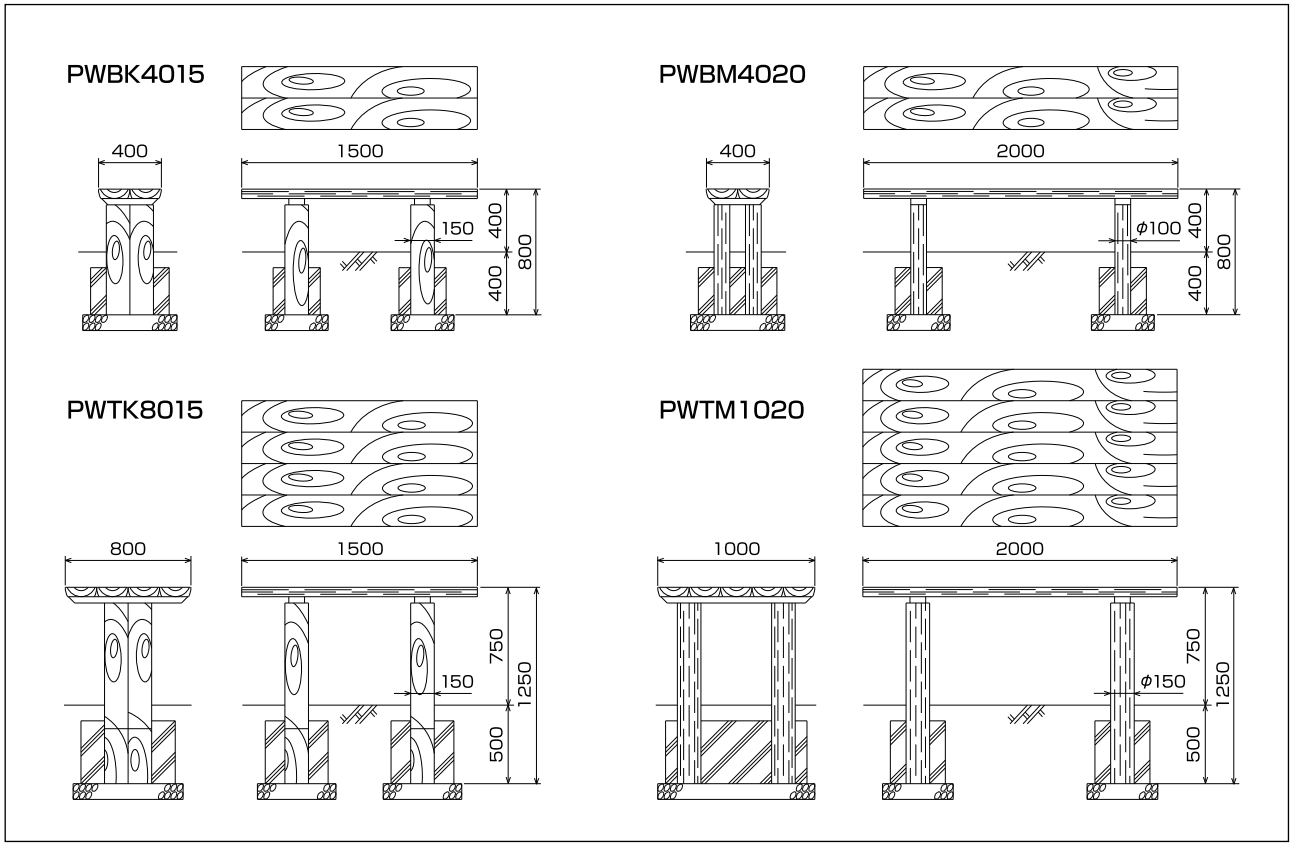

ベンチ・テーブル

テーブル （削り&くぬぎタイプ）

〈単位:基〉

品　名	品　番	呼称寸法(mm)	参考重量(kg)	単　価(円)	備　考
角　脚	PWTK8015	800×1500×750H	137.3	170,000	
	PWTK8020	800×2000×750H	159.3	180,000	
	PWTK1015	1000×1500×750H	154.4	210,000	
	PWTK1020	1000×2000×750H	181.9	240,000	
丸　脚	PWTM8015	800×1500×750H	131.0	220,000	
	PWTM8020	800×2000×750H	155.1	230,000	
	PWTM1015	1000×1500×750H	148.1	281,000	
	PWTM1020	1000×2000×750H	175.6	250,000	

※テーブルトップには、芯材入りデッキ材を使用しております。　※組付け部品は単価に含まれております。
※天板デッキ材は削りタイプ共通です。また角脚部は削りタイプ、丸脚部はくぬぎタイプです。
※上記呼称寸法は全て仕上り寸法です。
※カラー：ブラウン

積算表　テーブル／1基当り

	テーブル品番		PWTK8015	PWTK8020	PWTK1015	PWTK1020	数量・単価	金　額
資材費	一基当り単価		170,000	180,000	210,000	240,000	1基	
労務費	床　掘	m³	0.48	0.48	0.48	0.48		
	埋戻し	m³	0.20	0.20	0.20	0.20		
	残土処理	m³	0.28	0.28	0.28	0.28		
	砕　石	m³	0.07	0.07	0.07	0.07		
	コンクリート	m³	0.16	0.16	0.16	0.16		
	型　枠	m²	1.60	1.60	1.60	1.60		
	据付手間	人	0.59	0.68	0.68	0.78		
							小　計	
							合　計	

	テーブル品番		PWTM8015	PWTM8020	PWTM1015	PWTM1020	数量・単価	金　額
資材費	一基当り単価		220,000	230,000	281,000	250,000	1基	
労務費	床　掘	m³	0.50	0.50	0.61	0.61		
	埋戻し	m³	0.22	0.22	0.26	0.26		
	残土処理	m³	0.28	0.28	0.35	0.35		
	砕　石	m³	0.07	0.07	0.09	0.09		
	コンクリート	m³	0.17	0.17	0.22	0.22		
	型　枠	m²	1.64	1.64	2.16	2.16		
	据付手間	人	0.59	0.68	0.68	0.78		
							小　計	
							合　計	

PWTB3050

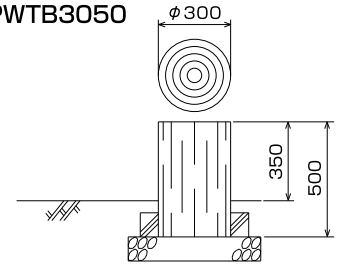

案　内　板

案内板（くぬぎタイプ）

〈単位:基〉

品　名	品　番	呼称寸法(mm)	参考重量(kg)	単　価(円)	備　考
案内板	PWIB1830	1830×2500H	107.6	260,000	
	PWIB1018	φ100×1800H	17.7	44,000	
	PWIB1520	φ150×2000H	40.1	80,000	
	PWIB1019	φ100×1930H	20.1	45,000	
	PWIB1018W	φ100×1800H	19.2	56,000	
	PWIB1515	φ150×1500H	24.5	32,000	

※上記規格寸法以外にも別注設計対応可能ですのでご相談下さい。
※PWIB1830の単価には看板は含まれておりません。
※カラー：ブラウン

積算表　案内板／1基当り

案内板品番	PWIB1830			PWIB1018			PWIB1520		
資材費 品名	単位	数量	金額	数量	金額		数量	金額	
案内板	基	1	260,000	1	44,000		1	80,000	
		小計	260,000	小計	44,000		小計	80,000	
労務費 項目	単位	数量	単価	金額	数量	単価	金額	数量	単価	金額
床掘	m³	1.13			0.22			0.26		
埋戻し	m³	0.74			0.17			0.18		
残土処理	m³	0.57			0.05			0.08		
砕石	m³	0.14			0.02			0.02		
コンクリート	m³	0.42			0.03			0.04		
型枠	m²	2.40			0.48			0.56		
据付手間	人	1.00			0.15			0.20		
		小計			小計			小計		
		合計			合計			合計		

案内板品番	PWIB1019			PWIB1018W			PWIB1515		
資材費 品名	単位	数量	金額	数量	金額		数量	金額	
案内板	基	1	45,000	1	56,000		1	32,000	
		小計	45,000	小計	56,000		小計	32,000	
労務費 項目	単位	数量	単価	金額	数量	単価	金額	数量	単価	金額
床掘	m³	0.22			0.22			0.26		
埋戻し	m³	0.17			0.17			0.18		
残土処理	m³	0.05			0.05			0.08		
砕石	m³	0.02			0.02			0.02		
コンクリート	m³	0.03			0.03			0.04		
型枠	m²	0.48			0.48			0.56		
据付手間	人	0.15			0.20			0.18		
		小計			小計			小計		
		合計			合計			合計		

※上記積算表数値は参考値です。別注設計の場合は数量変更となりますのでご相談下さい。

案　内　板

PWIB1830

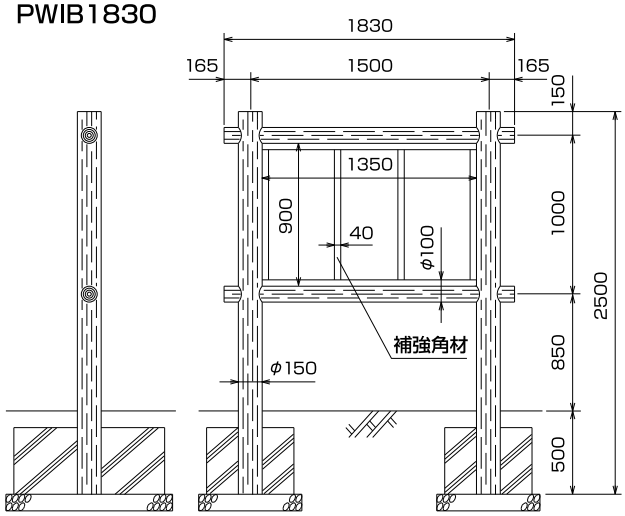

PWIB1018

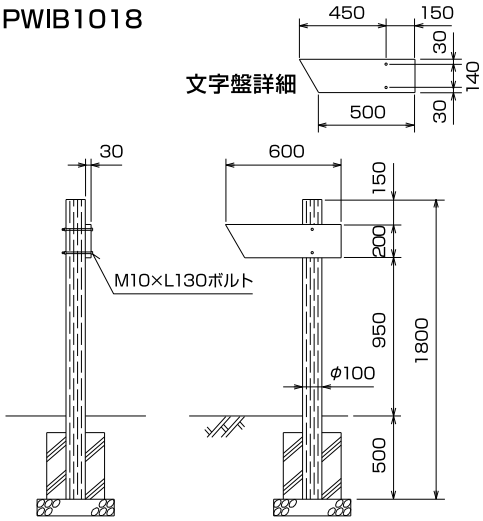

PWIB1520

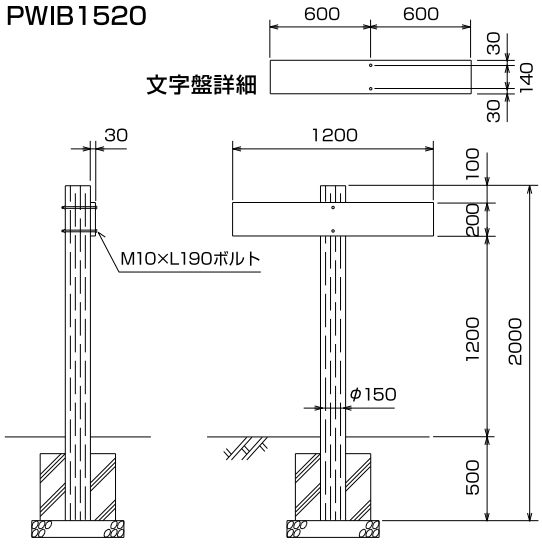

PWIB1019

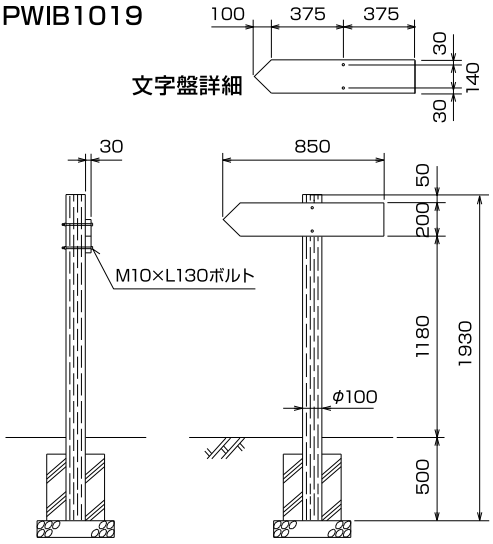

PWIB1018W

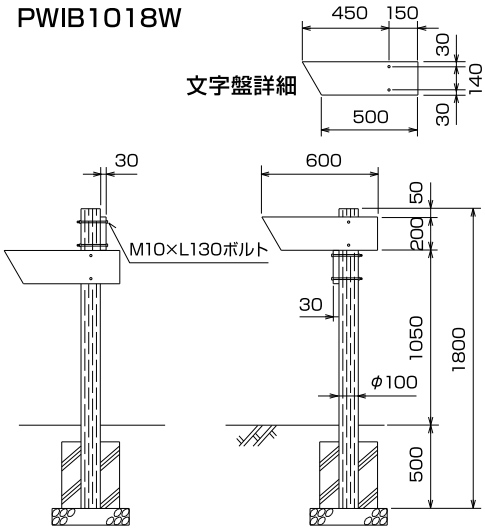

PWIB1515

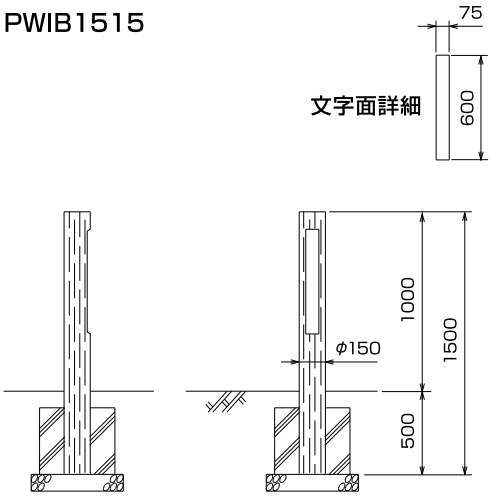

管理用階段（3Eステップ＆グリーンステップ）

3Eステップ資材

〈単位:本、セット〉

品名・品番		呼称寸法(mm)	参考重量(kg)	単価(円)	備考
3Eステップ(45°～15°用)	ES−100	W1000×D360×H350～130	17.0～11.0	7,400	再生プラスチック
	ES− 60	W 600×D360×H350～130	10.2～ 6.6	4,800	〃
	ES− 50	W 500×D360×H350～130	8.5～ 5.5	4,000	〃
角材(3Eステップ専用)		90×90×2000	14.6	6,000	〃
		70×70×2000	8.8	5,000	〃
角杭(角材固定・スタート用)		50×50× 750	1.7	700	〃
ステンレススクリュー釘	65	#11×65		40	120本／ロット
	90	# 9×90		50	60本／ロット
ボルト・ナット		M10×170		530	溶融亜鉛メッキ
アンカーピン		φ9×L500		430	フックピン

※角材・角杭は各種規格がありますので、現場状況に応じてご相談下さい。　※カラー：ブラウン(3Eステップ)

積算表　仕様別・角度別 ／10m当り

角材仕様（W=1000・W=600・W=500）

※角杭はスタート用(2本)と角材接続用(30本)です。

角度	ES本体(本)	角材(本)	角杭(本)	スクリュー釘65(本)	スクリュー釘90(本)	ボルト・ナット(セット)
45°	24	10	2＋30	76	48	30
40°	26	10	2＋30	82	52	30
35°	28	10	2＋30	88	56	30
30°	29	10	2＋30	91	58	30
25°	31	10	2＋30	97	62	30
20°	32	10	2＋30	100	64	30
15°	33	10	2＋30	103	66	30

角材アンカー仕様（W=1000・W=600・W=500）

角度	ES本体(本)	角材(本)	角杭(本)	アンカーピン(本)	スクリュー釘65(本)	スクリュー釘90(本)
45°	24	10	2	48	76	48
40°	26	10	2	52	82	52
35°	28	10	2	56	88	56
30°	29	10	2	58	91	58
25°	31	10	2	62	97	62
20°	32	10	2	64	100	64
15°	33	10	2	66	103	66

アンカー仕様（W=1000・W=600・W=500）

角度	ES本体(本)	アンカーピン(本)	角杭(本)	スクリュー釘65(本)
45°	24	48	2	76
40°	26	52	2	82
35°	28	56	2	88
30°	29	58	2	91
25°	31	62	2	97
20°	32	64	2	100
15°	33	66	2	103

歩掛一覧

※工種は普通作業員。小運搬は含んでおりません。

角度	角材仕様(人)			角材アンカー仕様(人)			アンカー仕様(人)		
	W=1000	W=600	W=500	W=1000	W=600	W=500	W=1000	W=600	W=500
45°	4.6	4.3	4.1	3.9	3.6	3.3	2.8	2.5	2.3
40°	4.4	4.1	3.9	3.7	3.4	3.1	2.6	2.3	2.1
35°	4.2	3.9	3.7	3.5	3.2	2.9	2.4	2.1	1.9
30°	4.0	3.7	3.5	3.3	3.0	2.7	2.2	1.9	1.7
25°	3.8	3.5	3.3	3.1	2.8	2.5	2.0	1.7	1.5
20°	3.6	3.3	3.1	2.9	2.6	2.3	1.8	1.5	1.3
15°	3.4	3.1	2.9	2.7	2.4	2.1	1.6	1.3	1.1

グリーンステップ（簡易階段／ブラック）

〈単位:本〉

品名・部品		呼称寸法(mm)	参考重量(kg)	単価(円)	備考
グリーンステップ	本体	W600×D70×H120	0.9	2,500／段	10段／ロット
	杭	φ35×L500	0.7(×2本)		

管理用階段（3Eステップ）

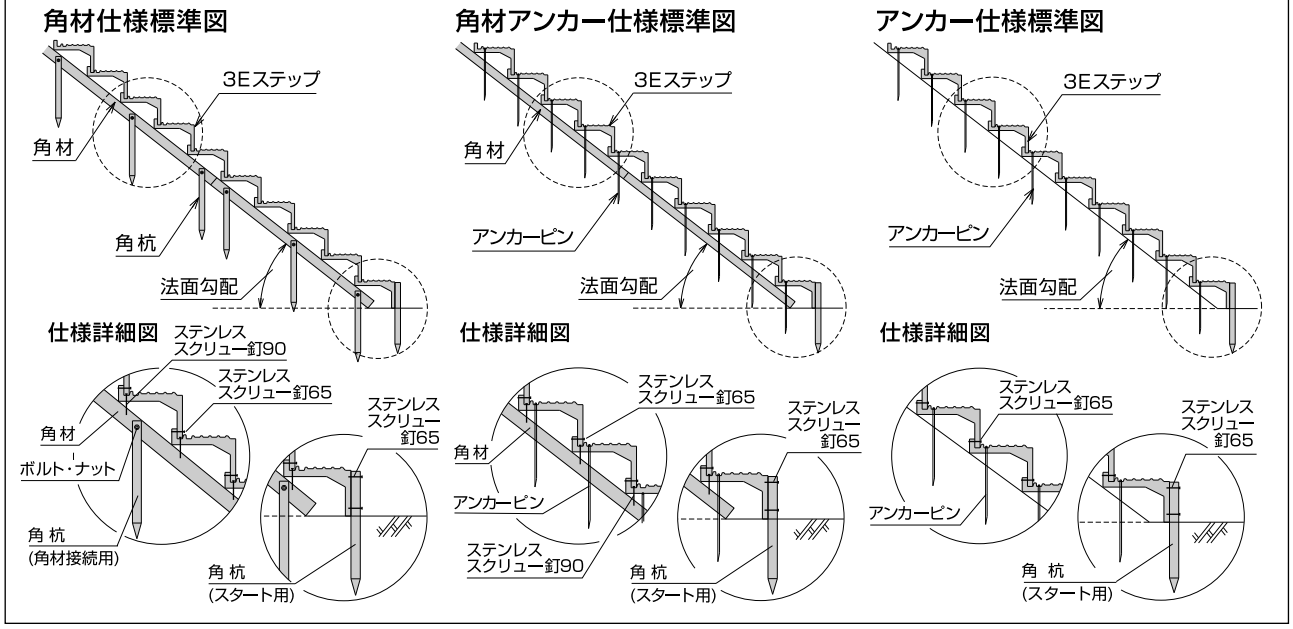

管理用階段（3Eステップ用手摺）

3Eステップ用手摺資材

〈単位:本、個〉

品　名	品　番	呼称寸法(mm)	参考重量(kg)	単　価(円)	備　考
支　柱	PWG1F6018	φ 60×1800	7.2	11,000	
横　木	PWGFY6020	φ 60×1970	7.9	8,300	
端　末	PWGFT6003	φ 60× 120	0.2	1,300	
標準ジョイント	PWGFL7016	φ 70× 160	1.6	3,600	
自在ジョイント	PWGFS7009	W 70× 90	0.8	4,800	

積算表	3Eステップ用手摺／10.0m(2.0mスパン×5)当り

	品　名	単位	数量	単　価	金　額
資材費	支　柱	本	6	11,000	66,000
	横　木	本	5	8,300	41,500
	端　末	本	2	1,300	2,600
	標準ジョイント	個	6	3,600	21,600
			小　計		131,700

	項　目	単位	数量	単　価	金　額
労務費	据付手間	人	0.7		

※通常の階段手摺にも使用できます。
※コーナー及び勾配変化の部分には自在ジョイントをご使用ください。
※カラー：ブラウン

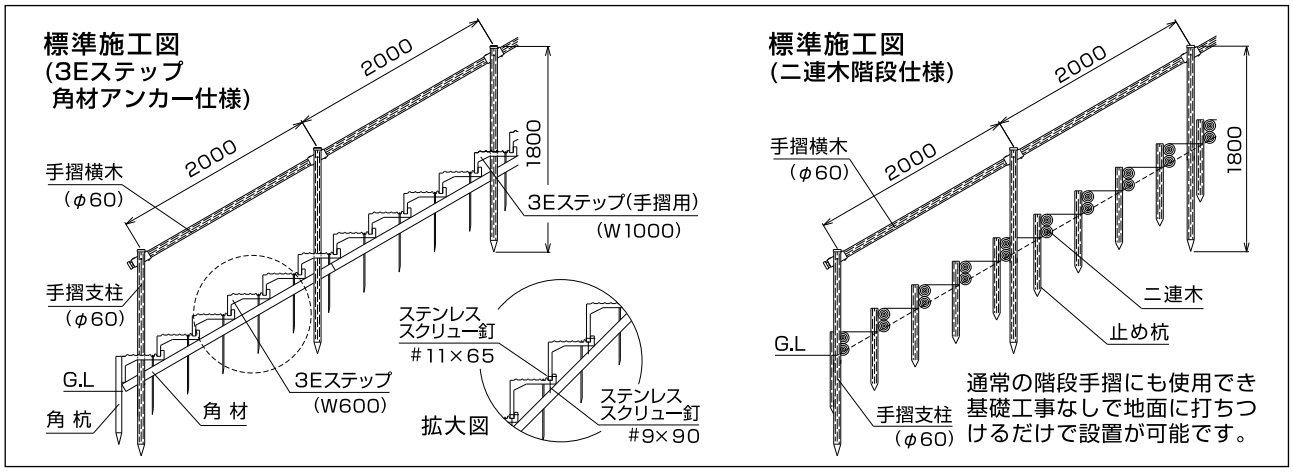

多目的資材(木目)

止め丸太・一本丸太（くぬぎタイプ/ブラウン）

〈単位:本〉

品　名	品　番	呼称寸法(mm)	参考重量(kg)	単 価(円)	備　考
止め丸太	PWS0850	φ 80× 500	2.3	1,500	片年輪
	PWS1050	φ100× 500	3.5	1,950	片年輪
一本丸太	PWS1075	φ100× 750	5.3	3,000	片年輪
	PWS1100	φ100×1000	7.0	3,550	
	PWS1120	φ100×1200	8.5	4,150	
	PWS1150	φ100×1500	10.6	5,250	
	PWS1180	φ100×1800	12.7	7,200	
	PWS1515	φ150×1500	23.8	13,500	
	PWS1530	φ150×3000	30.0	45,000	芯材入

止め杭・一本杭（くぬぎタイプ/ブラウン）

〈単位:本〉

品　名	品　番	呼称寸法(mm)	参考重量(kg)	単 価(円)	備　考
止 め 杭	PWSK 605	φ 60× 500	1.2	900	
	PWDK 607	φ 60× 700	1.7	1,100	
一 本 杭	PWSK1010	φ100×1000	6.9	3,650	
	PWSK1012	φ100×1200	8.4	4,250	
	PWSK1015	φ100×1500	10.5	5,350	
	PWSK1018	φ100×1800	12.6	7,200	
	PWSK1530	φ150×3000	29.5	52,000	芯材入

※止め杭は階段に使用、一本杭はチェーン柵・ロープ柵の杭および土留め杭としてご利用できます。

板　材（削りタイプ/ブラウン）

〈単位:枚〉

品　名	品　番	呼称寸法(mm)	参考重量(kg)	単 価(円)	備　考
板　　材	PWB30200H	200×1000×30t	5.4	4,200	カット品
	PWB30200	200×2000×30t	10.8	7,700	
	PWB50300	300×2000×50t	17.0	11,500	裏抜き

デッキ材（削りタイプ/ブラウン）

〈単位:枚〉

品　名	品　番	呼称寸法(mm)	参考重量(kg)	単 価(円)	備　考
デッキ材	PWB60100	200×1000×60t	9.7	8,100	芯材入
	PWB60150	200×1500×60t	14.2	13,000	芯材入
	PWB60200	200×2000×60t	19.0	14,400	芯材入

※木道・人道橋の床板や階段の踏台・縁木などにご利用できます。　※本体側面はくぬぎタイプ柄です。

多目的資材(規格品)

角　材（無地タイプ/ブラウン）

〈単位:本〉

品　名	品　番	呼称寸法(mm)	参考重量(kg)	設計単価(円)	備　考
角　材	PWTZ4020C	40×　40×2000	2.9	2,400	
	PWTZ4120C	40×100×2000	7.2	5,600	
	PWTZ4520C	45×　90×2000	7.3	6,100	
	PWTZ5020C	50×　50×2000	4.5	3,400	
	PWTZ5720C	50×　70×2000	6.3	4,900	
	PWTZ6020C	60×　60×2000	6.5	4,900	
	PWTZ7020C	70×　70×2000	8.8	6,800	
	PWTZ7520C	75×100×2000	13.5	10,200	
	PWTZ8020C	80×　80×2000	11.5	8,800	
	PWTZ9020C	90×　90×2000	14.6	11,200	
	PWTZ1020C	100×100×2000	18.0	13,900	
	PWTZ1520C	100×150×2000	27.0	20,700	
	PWTZ1524C	100×150×2400	32.4	24,800	
	PWTZ1120C	110×110×2000	21.8	16,800	
	PWTZ1515C	150×150×2000	40.5	31,100	
	PWTZ1220C	150×200×2000	54.0	41,500	

丸　杭（無地タイプ/ブラウン）

〈単位:本〉

品　名	品　番	呼称寸法(mm)	参考重量(kg)	設計単価(円)	備　考
丸　杭	PWTM0605C	φ60×　500	1.3	1,000	
	PWTM0606C	φ60×　600	1.6	1,300	
	PWTM0607C	φ60×　700	1.8	1,400	
	PWTM0610C	φ60×1000	2.6	2,100	
	PWTM0612C	φ60×1200	3.1	2,400	
	PWTM0615C	φ60×1500	3.9	3,200	
	PWTM0810C	φ80×1000	4.6	3,600	
	PWTM0812C	φ80×1200	5.5	4,400	
	PWTM0815C	φ80×1500	6.8	5,400	
	PWTM0818C	φ80×1800	8.2	6,400	
	PWTM0820C	φ80×2000	9.1	7,100	
	PWTM0910C	φ90×1000	5.8	4,700	
	PWTM0912C	φ90×1200	6.9	5,400	
	PWTM0915C	φ90×1500	8.6	6,600	
	PWTM0918C	φ90×1800	10.4	8,000	
	PWTM0920C	φ90×2000	11.5	9,000	
	PWTM0924C	φ90×2450	14.1	11,000	
	PWTM1010C	φ100×1000	7.1	5,600	
	PWTM1012C	φ100×1200	8.5	6,600	
	PWTM1015C	φ100×1500	10.6	8,300	
	PWTM1018C	φ100×1800	12.8	10,000	
	PWTM1215C	φ120×1500	15.3	11,900	
	PWTM1220C	φ120×2000	20.4	15,800	
	PWTM1530C	φ150×3000	47.7	36,400	

多目的資材(規格品)

角　杭（無地タイプ/ブラウン）

〈単位:本〉

品　名	品　番	呼称寸法(mm)	参考重量(kg)	設計単価(円)	備　考
角　杭	PWTK5050C	50×　50×　500	1.2	1,000	
	PWTK5060C	50×　50×　600	1.4	1,100	
	PWTK5075C	50×　50×　750	1.7	1,400	
	PWTK5010C	50×　50×1000	2.3	1,800	
	PWTK5012C	50×　50×1200	2.7	2,100	
	PWTK5015C	50×　50×1500	3.4	2,700	
	PWTK6060C	60×　60×　600	2.0	1,600	
	PWTK6070C	60×　60×　700	2.3	1,800	
	PWTK6010C	60×　60×1000	3.3	2,600	
	PWTK6012C	60×　60×1200	3.9	3,100	
	PWTK6015C	60×　60×1500	4.9	3,800	
	PWTK6018C	60×　60×1800	5.9	4,500	
	PWTK7070C	70×　70×　700	3.1	2,400	
	PWTK7010C	70×　70×1000	4.5	3,400	
	PWTK7012C	70×　70×1200	5.3	4,200	
	PWTK7015C	70×　70×1500	6.7	5,100	
	PWTK7018C	70×　70×1800	8.0	6,100	
	PWTK9010C	90×　90×1000	7.3	5,600	
	PWTK9015C	90×　90×1500	11.0	8,500	
	PWTK9018C	90×　90×1800	13.2	10,200	
	PWTK9020C	90×　90×2000	14.6	11,200	
	PWTK1010C	100×100×1000	9.0	7,100	
	PWTK1015C	100×100×1500	13.5	10,500	
	PWTK1018C	100×100×1800	16.2	12,400	
	PWTK1110C	110×110×1000	10.9	8,500	
	PWTK1112C	110×110×1200	13.1	10,000	
	PWTK1115C	110×110×1500	16.4	12,700	

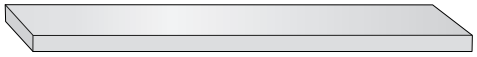

板　材（無地タイプ/ブラウン）

〈単位:枚〉

品　名	品　番	呼称寸法(mm)	参考重量(kg)	設計単価(円)	備　考
板　材	PWTI2015C	20×150×2000	5.4	4,200	
	PWTI2311C	23×110×2000	6.3	4,900	
	PWTI2524C	25×245×2000	11.1	9,000	
	PWTI3030C	30×300×2000	16.2	12,400	
	PWTI3530C	35×300×2000	18.9	14,600	

角　材（無地タイプ/ブラック）

〈単位:本〉

品　名	品　番	呼称寸法(mm)	参考重量(kg)	設計単価(円)	備　考
角　材	PWTZ4020B	40×　40×2000	2.9	2,100	
	PWTZ4120B	40×100×2000	7.2	5,100	
	PWTZ4520B	45×　90×2000	7.3	5,100	
	PWTZ5020B	50×　50×2000	4.5	3,200	
	PWTZ5720B	50×　70×2000	6.3	4,400	
	PWTZ6020B	60×　60×2000	6.5	4,700	
	PWTZ7020B	70×　70×2000	8.8	6,100	
	PWTZ7520B	75×100×2000	13.5	9,500	
	PWTZ8020B	80×　80×2000	11.5	8,000	
	PWTZ9020B	90×　90×2000	14.6	10,200	
	PWTZ1020B	100×100×2000	18.0	12,700	
	PWTZ1520B	100×150×2000	27.0	18,700	
	PWTZ1524B	100×150×2400	32.4	22,400	
	PWTZ1120B	110×110×2000	21.8	15,100	
	PWTZ1515B	150×150×2000	40.5	29,100	
	PWTZ1220B	150×200×2000	54.0	37,600	

丸　杭（無地タイプ/ブラック）

〈単位:本〉

品　名	品　番	呼称寸法(mm)	参考重量(kg)	設計単価(円)	備　考
丸　杭	PWTM0605B	φ60×　500	1.3	1,000	
	PWTM0606B	φ60×　600	1.6	1,200	
	PWTM0607B	φ60×　700	1.8	1,300	
	PWTM0610B	φ60×1000	2.6	1,900	
	PWTM0612B	φ60×1200	3.1	2,200	
	PWTM0615B	φ60×1500	3.9	2,700	
	PWTM0810B	φ80×1000	4.6	3,200	
	PWTM0812B	φ80×1200	5.5	3,900	
	PWTM0815B	φ80×1500	6.8	4,900	
	PWTM0818B	φ80×1800	8.2	5,900	
	PWTM0820B	φ80×2000	9.1	6,400	
	PWTM0910B	φ90×1000	5.8	4,000	
	PWTM0912B	φ90×1200	6.9	4,900	
	PWTM0915B	φ90×1500	8.6	6,100	
	PWTM0918B	φ90×1800	10.4	7,300	
	PWTM0920B	φ90×2000	11.5	8,000	
	PWTM0924B	φ90×2450	14.1	9,700	
	PWTM1010B	φ100×1000	7.1	4,900	
	PWTM1012B	φ100×1200	8.5	5,900	
	PWTM1015B	φ100×1500	10.6	7,300	
	PWTM1018B	φ100×1800	12.8	8,800	
	PWTM1215B	φ120×1500	15.3	10,700	
	PWTM1220B	φ120×2000	20.4	14,100	
	PWTM1530B	φ150×3000	47.7	32,800	

角　杭（無地タイプ/ブラック）

〈単位:本〉

品　名	品　番	呼称寸法(mm)	参考重量(kg)	設計単価(円)	備　考
角　杭	PWTK5050B	50×　50×　500	1.2	1,000	
	PWTK5060B	50×　50×　600	1.4	1,000	
	PWTK5075B	50×　50×　750	1.7	1,300	
	PWTK5010B	50×　50×1000	2.3	1,700	
	PWTK5012B	50×　50×1200	2.7	2,000	
	PWTK5015B	50×　50×1500	3.4	2,400	
	PWTK6060B	60×　60×　600	2.0	1,500	
	PWTK6070B	60×　60×　700	2.3	1,700	
	PWTK6010B	60×　60×1000	3.3	2,400	
	PWTK6012B	60×　60×1200	3.9	2,800	
	PWTK6015B	60×　60×1500	4.9	3,400	
	PWTK6018B	60×　60×1800	5.9	4,200	
	PWTK7070B	70×　70×　700	3.1	2,200	
	PWTK7010B	70×　70×1000	4.5	3,200	
	PWTK7012B	70×　70×1200	5.3	3,700	
	PWTK7015B	70×　70×1500	6.7	4,700	
	PWTK7018B	70×　70×1800	8.0	5,600	
	PWTK9010B	90×　90×1000	7.3	5,100	
	PWTK9015B	90×　90×1500	11.0	7,600	
	PWTK9018B	90×　90×1800	13.2	9,100	
	PWTK9020B	90×　90×2000	14.6	10,200	
	PWTK1010B	100×100×1000	9.0	6,400	
	PWTK1015B	100×100×1500	13.5	9,300	
	PWTK1018B	100×100×1800	16.2	11,200	
	PWTK1110B	110×110×1000	10.9	7,600	
	PWTK1112B	110×110×1200	13.1	9,000	
	PWTK1115B	110×110×1500	16.4	11,400	

板　材（無地タイプ/ブラック）

〈単位:枚〉

品　名	品　番	呼称寸法(mm)	参考重量(kg)	設計単価(円)	備　考
板　材	PWTI2015B	20×150×2000	5.4	3,900	
	PWTI2311B	23×110×2000	6.3	4,400	
	PWTI2524B	25×245×2000	11.1	7,800	
	PWTI3030B	30×300×2000	16.2	11,200	
	PWTI3530B	35×300×2000	18.9	13,100	

多目的資材(受注生産／長尺対応品)

板　材（無地タイプ/ブラック）

〈単位:枚〉

品　名	品　番	呼称寸法(mm)	参考重量(kg)	m当り単価(円)	備　考
板　材	PWTS1512B	15×120×1000～2000	1.3～ 2.6	650	
	PWTS1890B	18× 90×1000～2000	1.2～ 2.4	650	
	PWTS1812B	18×120×1000～2000	1.6～ 3.2	800	
	PWTS2010B	20×100×1000～2000	1.4～ 2.8	800	
	PWTS2012B	20×120×1000～2000	1.7～ 3.4	900	
	PWTS2015B	20×150×1000～2000	2.1～ 4.2	1,100	
	PWTS2016B	20×160×1000～2000	2.3～ 4.6	1,200	
	PWTS2020B	20×200×1000～2000	2.8～ 5.6	1,500	
	PWTS2030B	20×300×1000～2000	4.2～ 8.4	2,200	
	PWTS2032B	20×320×1000～2000	4.5～ 9.0	2,300	
	PWTS2510B	25×100×1000～2000	1.8～ 3.6	900	
	PWTS2512B	25×120×1000～2000	2.1～ 4.2	1,100	
	PWTS3040B	30× 40×1000～2000	0.9～ 1.8	550	
	PWTS3010B	30×100×1000～2000	2.1～ 4.2	1,100	
	PWTS3024B	30×240×1000～2000	5.1～10.2	2,700	
	PWTS4060B	40× 60×1000～2000	1.7～ 3.4	900	
	PWTS4090B	40× 90×1000～2000	2.6～ 5.2	1,300	
	PWTS5090B	50× 90×1000～2000	3.2～ 6.4	1,700	
	PWTS5010B	50×100×1000～2000	3.5～ 7.0	1,900	
	PWTS7010B	70×100×1000～2000	4.9～ 9.8	2,500	
	PWTS9012B	90×120×1000～2000	7.6～15.2	3,900	
	PWTS1215B	120×150×1000～2000	12.6～25.2	6,200	

角　材（無地タイプ/ブラック）

〈単位:本〉

品　名	品　番	呼称寸法(mm)	参考重量(kg)	m当り単価(円)	備　考
角　材	PWTS6060B	60× 60×1000～2000	2.6～ 5.2	1,300	
	PWTS7070B	70× 70×1000～2000	3.5～ 7.0	1,900	
	PWTS9090B	90× 90×1000～2000	5.7～11.4	2,900	
	PWTS1010B	100×100×1000～2000	7.0～14.0	3,400	

※上記以外のサイズ(2010～4000)は車体単位での対応が可能です。

ご利用にあたり

1,本表の価格には消費税は含まれておりません。
1,本価格表以外にカタログをご用意いたしております。
1,本表の価格は、現場車上渡し(4t車進入範囲内)の場合です。
1,積算表には、小運搬は含まれておりませんので別途ご計上下さい。また、離島地域は別途運賃となります。
1,本表寸法値はすべて標準値であり、保証値ではありません。
1,本製品の全てにおいて70%以上リサイクル材料を配合・製造しており、2006年10月には財団法人日本環境協会よりエコマーク認定を更新取得。(丸太・杭・階段・連木・外柵・デッキ材・板材・藤棚) これからも環境保全に積極的に取り組んで参ります。

●本カタログは2025年6月現在のものです。●本カタログ記載の内容については予告なく変更することがあります。●本カタログからの写真、コピー等無断転載を禁じます。●「プラウッド」の商標は登録商標第4930040号のライセンスに基づき使用されています。

RISU リス興業株式会社

東京オフィス／東京都港区海岸1丁目16番1号　〒105-0022
ニューピア竹芝サウスタワー9階・11階
TEL〈03〉6739-0333　FAX〈03〉6661-1915
岐阜オフィス／岐阜県各務原市前渡東町4丁目222番地　〒504-8702
TEL〈058〉386-0050　FAX〈058〉386-0053
URL http://www.risu.co.jp

●お問い合わせは